MiBoxer DL-X LED DALI 5 in 1 LED Controller (DT8)

4 0 3 8 8 1 6 1 3 3 3 2 8

MiBoxer DL-X – DALI 5-in-1 LED Controller (DT8)

Der MiBoxer DL-X ist ein DALI-2 LED-Controller (DT8) für Konstantspannungs-LEDs im Bereich 12–24V DC. Er unterstützt fünf Ausgangsmodi und ermöglicht die Steuerung von Helligkeit, Farbe und Farbtemperatur über DALI-Bus oder Push-Dimmfunktion.

Funktionen

- DALI-2 Standard gemäß IEC62386-102 / 207 / 209
- Unterstützt DT8 (TC, xy-Koordinaten, RGBWAF / RGB-CCT)
- 5 Ausgabemodi: Single Color / Dual White (CCT) / RGB / RGBW / RGB+CCT
- 16 Millionen Farben (RGB-Modus)
- Helligkeit und Farbtemperatur einstellbar
- Steuerung über DALI-Signal oder Push-Dimming

Technische Daten

Modell	DL-X
Produkttyp	DALI 5-in-1 LED Controller (DT8)
Eingangsspannung	12–24V DC
Max. Gesamtstrom	20A
Eingangssignal	DALI oder Push-Dimming

DALI Standard	IEC62386-102 / 207 / 209 (DT8)
Arbeitstemperatur	-10°C bis +40°C
Schutzart	IP20

Einsatzbereiche

- Gewerbliche und industrielle DALI-Installationen
- Hotel- und Objektbeleuchtung
- Büro- und Konferenzräume
- Wohnraumbeleuchtung mit DALI-Steuerung

Merkmale

Merkmal	Wert
CC oder CV:	CV
Dimmbar:	Ja, DALI
Lichtfarbe:	RGB-WW
Produktname:	LED Controller - DALI
Gewicht:	0,12 Kg
Garantie:	60.00 Monate

Weitere Bilder

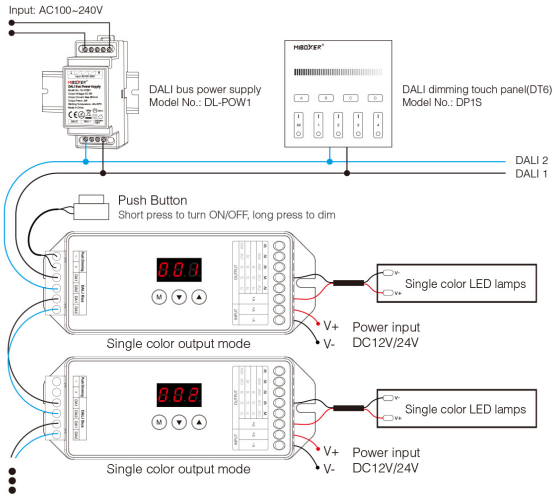

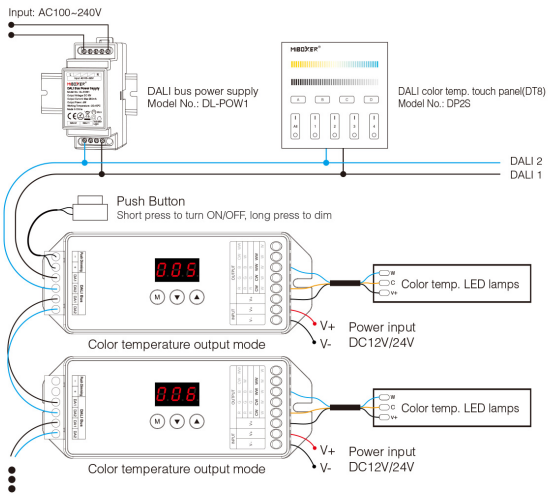

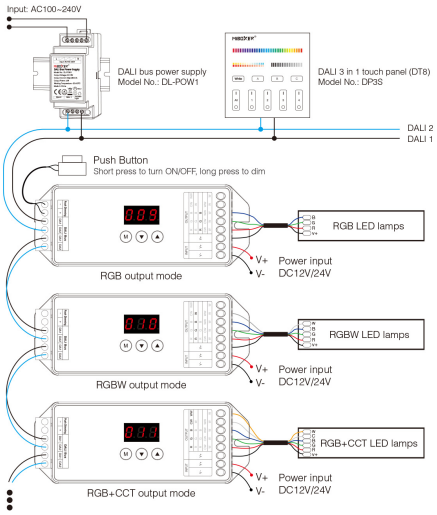
Input: AC100~240V
DALI bus power supply
Model No.: DL-POW1
DALI 3 in 1 touch panel (DT8)
Model No.: DP3S
DALI 2
DALI 1
Push Button
Short press to turn ON/OFF, long press to dim
RGB LED lamps
V+ Power input
V- DC12V/24V
RGB output mode
RGBW LED lamps
V+ Power input
V- DC12V/24V
RGBW output mode
RGB+CCT LED lamps
V+ Power input
V- DC12V/24V
RGB+CCT output mode

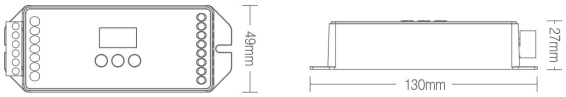
49mm
27mm
130mm

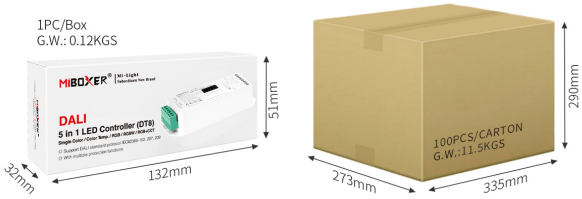
1PC/Box
G.W.: 0.12KGS
MIBOXER
DALI
5 in 1 LED Controller (DT8)
51mm
132mm
32mm
100PCS/CARTON
G.W.:11.5KGS
290mm
273mm
335mm

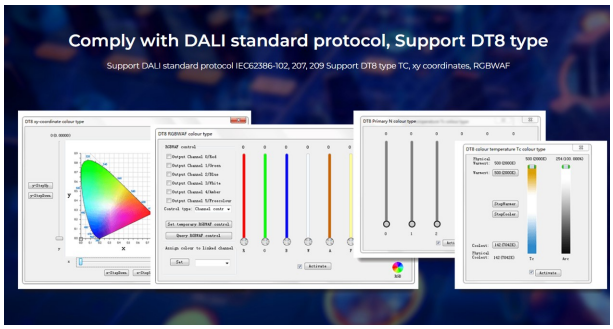
Comply with DALI standard protocol, Support DT8 type
Support DALI standard protocol IEC62386-102, 207, 209 Support DT8 type TC, xy coordinates, RGBWAF

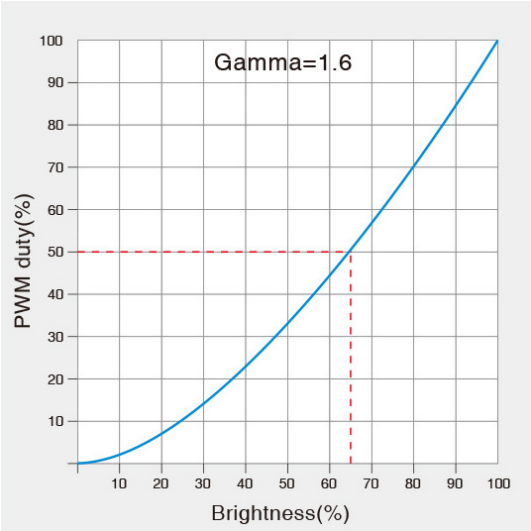

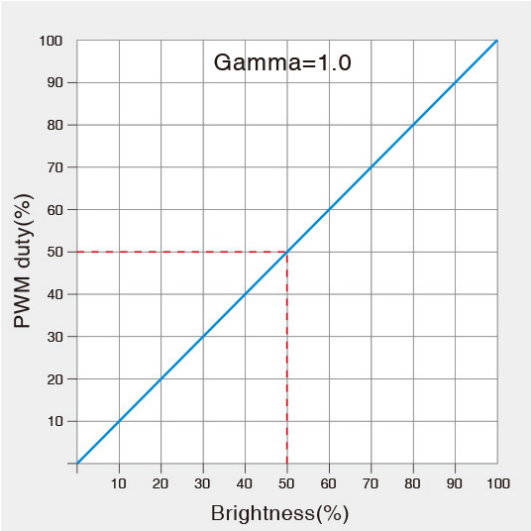

Zubehör

Art.-Nr.	Name
231824	Synergy 21 LED Controller Hutschiene DALI-Bus-Stromversorgung *Milight/Miboxer*
231828	Synergy 21 LED Fernbedienung Smart-Panel DALI, 3-in-1 (DT8) – Wandmontage, 230V, fest montiert *Milight/Miboxer*
231829	Synergy 21 LED Fernbedienung Smart-Panel DALI, Farbtemperatur (DT8) – Wandmontage, 230V, fest montiert *Milight/Miboxer*
231832	Synergy 21 LED Fernbedienung Smart-Panel DALI, Dimmen (DT6) – Wandmontage, 230V, fest montiert *Milight/Miboxer*

Allgemeiner Sicherheitshinweis für LED-Produkte

Wichtige Sicherheitshinweise für alle Produkte:

1. **Elektrische Gefahren:**
    - Alle Produkte dürfen nur von qualifiziertem Fachpersonal installiert und gewartet werden. Vor Installation oder Wartung immer den Strom abschalten, um elektrische Schläge zu vermeiden.
    - Verwenden Sie die Produkte nur mit der angegebenen Spannung und Leistung. Überlastung oder falsche Installation kann zu Beschädigungen oder elektrischen Gefahren führen.

1. **Überhitzung und Kühlung:**
    - Achten Sie auf ausreichende Belüftung, um eine Überhitzung zu verhindern. Vermeiden Sie den Betrieb in geschlossenen, schlecht belüfteten Bereichen. Überhitzung kann zu einer Verkürzung der Lebensdauer oder Brandgefahr führen.
    - Insbesondere bei **LED-Streifen** und **Hallenstrahlern** sorgen Sie für eine ausreichende Kühlung und Montage gemäß der Spezifikation.

1. **Feuchtigkeitsschutz:**
    - Achten Sie darauf, dass Produkte, die nicht für den Außenbereich geeignet sind (z. B. IP20 oder niedriger), nicht in feuchten oder nassen Umgebungen verwendet werden.
    - Produkte mit höherem **IP-Schutz (IP65, IP67, etc.)** sind für den Außenbereich und feuchte Umgebungen geeignet, aber auch hier ist auf die richtige Installation zu achten.

1. **Mechanische Gefahren:**
    - Beim Umgang mit Produkten wie **LED-Streifen** und **Aluprofilen** ist Vorsicht geboten. Vermeiden Sie mechanische Schäden durch unsachgemäße Handhabung oder Montage.
    - Achten Sie auf scharfe Kanten bei Produkten wie **LED-Streifen** und **Retrofit-Lampen**, die beim Montieren oder Bearbeiten Verletzungsgefahr verursachen können.

1. **Blendgefahr:**
    - Vermeiden Sie direkten Blick in das Licht, um Blendung zu verhindern. Stellen Sie sicher, dass **LED-Lampen**, **LED-Panels** und **Strahler** sicher installiert sind, sodass die Lichtquelle nicht direkt sichtbar ist.

1. **Verwendung von Fassungen und Verbindungen:**
    - Verwenden Sie nur geeignete **Fassungen** (z. B. E27, E14, G9) und stellen Sie sicher, dass**LED-Retrofit-Lampen** nur in den dafür vorgesehenen Fassungen installiert werden.
    - Bei **LED-Streifen** und **Hallenstrahlern** achten Sie darauf, dass die Verkabelung korrekt ausgeführt wird und keine Kurzschlüsse entstehen.

1. **Wartung und Reparaturen:**
    - Reparaturen und Modifikationen sollten nur von qualifiziertem Fachpersonal durchgeführt werden. Verwenden Sie keine beschädigten oder defekten Produkte, und tauschen Sie defekte Komponenten ausschließlich mit kompatiblen Ersatzteilen aus.
    - **LED-Produkte** dürfen nicht zerlegt oder ohne Fachkenntnis repariert werden.

1. **Lagerung und Transport:**
    - Lagern Sie Produkte an einem trockenen, sicheren Ort und vermeiden Sie physische Schäden. Transportieren Sie empfindliche Produkte wie **LED-Panels** und **Strahler** vorsichtig, um Brüche oder Kratzer zu verhindern.

1. **Sicherheitshinweise befolgen:**
    - Befolgen Sie stets alle mitgelieferten Anleitungen und Sicherheitshinweise, um eine sichere Nutzung und Installation zu gewährleisten.

Zusätzliche Hinweise je nach Produkttyp (für spezifische Produkte):

- **LED-Streifen:** Achten Sie darauf, dass diese korrekt verkürzt oder verlängert werden, ohne dass die Stromversorgung überlastet wird. Nutzen Sie nur die vorgesehenen Schnittmarken.
- **Hallenstrahler und Außenleuchten:** Stellen Sie sicher, dass die Montagehöhe und der Installationsort für die Beleuchtung optimal gewählt sind, um blendfreie und effiziente Beleuchtung zu gewährleisten.
- **Aluprofile:** Diese sollten so installiert werden, dass die Wärmeabführung der LED-Streifen nicht blockiert wird.
- **Retrofit-Lampen:** Verwenden Sie diese nur mit kompatiblen Fassungen und stellen Sie sicher, dass die Lampen ordnungsgemäß und sicher montiert sind.

Haftungsausschluss:

Die hier genannten Sicherheitshinweise gelten für die Installation und den Betrieb der Produkte. Für alle Fragen zur Montage, Wartung oder Sicherheit ist der Betreiber verantwortlich. Der Hersteller übernimmt keine Haftung für Schäden, die durch unsachgemäße Nutzung, Installation oder Wartung entstehen.