Synergy 21 LED flex strips NEON TB WW DC24V

4 0 3 8 8 1 6 1 5 3 1 5 9

Synergy 21 LED Flex Strip NEON TB Series
TB= top bend, bend up and down, not sideways
If you want to bend sideways, please select the NEON SB series

Length: 5m
Voltage: 24V,
Watt: 14W/m, 70W ±10%
Light colour: warm white, 3000K, CRI>80
Brightness: 800lm/m, total: 4000lm ±10%
Beam angle: 120°
Protection class: IP40
Number of LEDs: 120/m, SMD2835
Dimensions: 5000*17*15 mm (L*W*H)
Operating temperature: -20°C to +45°C
Can be shortened every 50mm
Adhesive tape: no

Energy efficiency class: B
kWh/1000h: 77

Strip can be shortened at the cut marks with sharp scissors.
!Attention! Strip must be checked for functionality beforehand.
Only split the strip when no current is present.

There are a variety of mounting options, such as clips, permanently elastic mounting adhesive, cable ties, etc.

Synergy21 - A Brand of ALLNET GmbH - Maistraße 2 - 82110 Germering - synergy21@allnet.de - 089 / 894 222 22

Errors and technical changes that serve the interests of progress or development of the product, are reserved.

See accessories

Please note that LED strips must also be cooled.
Make sure that the LED strip does not exceed the working temperature of 40°C, otherwise the service life cannot be guaranteed.
No guarantee can be given for overheated LED strips.

Attributes

Attribute	Value
Abstrahlwinkel:	120
Ampere:	2,90
CC oder CV:	CV
CRI:	>80
Dimmbar:	Ja, abhängig vom Netzteil
Länge:	5
LED Strip Klebeband:	nein
LED Strip Breite:	17
LED Strip Höhe:	15
LED Strip kürzbar:	50
LED Strip Länge:	5000
Lichtfabe in Kelvin:	3000
Lichtfarbe:	Warmweiß
Lichtfarbe in Kelvin:	3000
Lichtfarbe Name:	warmweiß
Lumen:	4000
Schutzklasse:	IP65
Volt:	24
Weight:	0,5 Kg
Warranty:	60.00 Months

Additional Images

Errors and technical changes that serve the interests of progress or development of the product, are reserved.

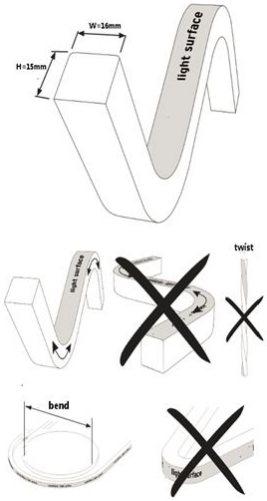

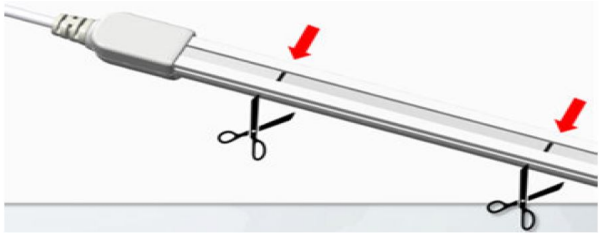

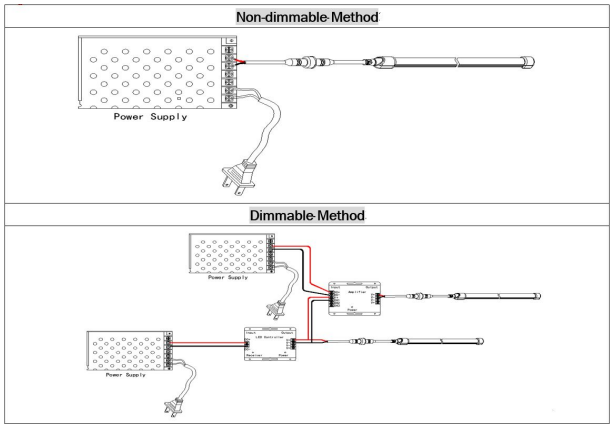

Errors and technical changes that serve the interests of progress or development of the product, are reserved.

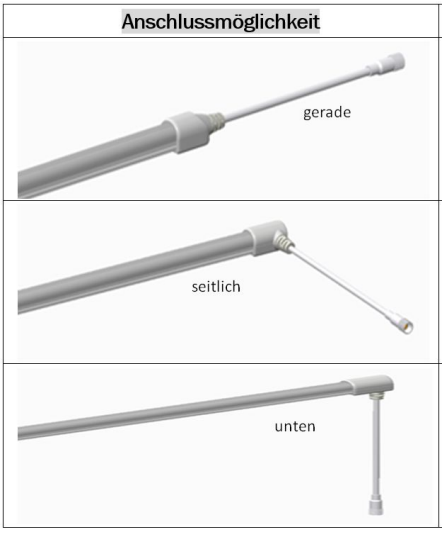

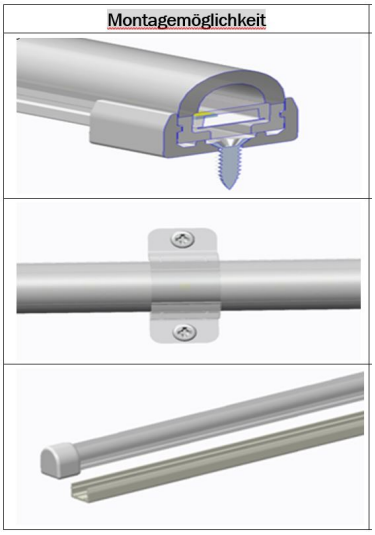

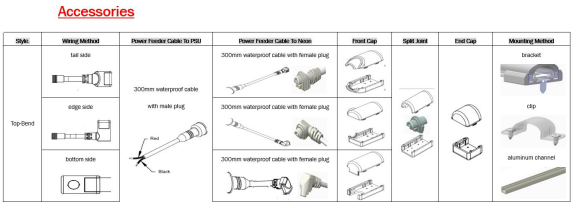

Accessories

Part No.	Name
153192	Synergy 21 LED Flex Strip NEON TB add. Connection straight
153193	Synergy 21 LED Flex Strip NEON TB add. Lateral connection
153198	Synergy 21 LED Flex Strip NEON TB add. clamp
153199	Synergy 21 LED Flex Strip NEON TB zub. Clip
153200	Synergy 21 LED Flex Strip NEON TB add. rail
153204	Synergy 21 LED Flex Strip NEON SB + TB add. connection cable

Errors and technical changes that serve the interests of progress or development of the product, are reserved.

Part No.	Name
125198	Mean Well Power Supply - 24V 150W IP67
93682	Mean Well Power Supply - 24V 150W Dimmable IP65
250190	Synergy 21 Solder Heat Shrink Connector Set – Waterproof IP67
148728	Synergy 21 - Waterproof connector box 4 ports
148727	Synergy 21 - Waterproof connector 1:2
148730	Synergy 21 - Waterproof connector box 3 ports
247722	Synergy 21 Outdoor Kabelverbinder IP68 1:1 mit 2fach Klemme
247724	Synergy 21 Outdoor Kabelverbinder IP68 1:1 mit 3fach Klemme
148726	Synergy 21 - Waterproof connector 1:1
148729	Synergy 21 - Waterproof connector box 3 ports transparent

Synergy21 - A Brand of ALLNET GmbH - Maistraße 2 - 82110 Germering - synergy21@allnet.de - 089 / 894 222 22

Errors and technical changes that serve the interests of progress or development of the product, are reserved.

Allgemeiner Sicherheitshinweis für LED-Produkte

Wichtige Sicherheitshinweise für alle Produkte:

1. **Elektrische Gefahren:**
    - Alle Produkte dürfen nur von qualifiziertem Fachpersonal installiert und gewartet werden. Vor Installation oder Wartung immer den Strom abschalten, um elektrische Schläge zu vermeiden.
    - Verwenden Sie die Produkte nur mit der angegebenen Spannung und Leistung. Überlastung oder falsche Installation kann zu Beschädigungen oder elektrischen Gefahren führen.

1. **Überhitzung und Kühlung:**
    - Achten Sie auf ausreichende Belüftung, um eine Überhitzung zu verhindern. Vermeiden Sie den Betrieb in geschlossenen, schlecht belüfteten Bereichen. Überhitzung kann zu einer Verkürzung der Lebensdauer oder Brandgefahr führen.
    - Insbesondere bei **LED-Streifen** und **Hallenstrahlern** sorgen Sie für eine ausreichende Kühlung und Montage gemäß der Spezifikation.

1. **Feuchtigkeitsschutz:**
    - Achten Sie darauf, dass Produkte, die nicht für den Außenbereich geeignet sind (z. B. IP20 oder niedriger), nicht in feuchten oder nassen Umgebungen verwendet werden.
    - Produkte mit höherem **IP-Schutz (IP65, IP67, etc.)** sind für den Außenbereich und feuchte Umgebungen geeignet, aber auch hier ist auf die richtige Installation zu achten.

1. **Mechanische Gefahren:**
    - Beim Umgang mit Produkten wie **LED-Streifen** und **Aluprofilen** ist Vorsicht geboten. Vermeiden Sie mechanische Schäden durch unsachgemäße Handhabung oder Montage.
    - Achten Sie auf scharfe Kanten bei Produkten wie **LED-Streifen** und **Retrofit-Lampen**, die beim Montieren oder Bearbeiten Verletzungsgefahr verursachen können.

1. **Blendgefahr:**
    - Vermeiden Sie direkten Blick in das Licht, um Blendung zu verhindern. Stellen Sie sicher, dass **LED-Lampen**, **LED-Panels** und **Strahler** sicher installiert sind, sodass die Lichtquelle nicht direkt sichtbar ist.

1. **Verwendung von Fassungen und Verbindungen:**
    - Verwenden Sie nur geeignete **Fassungen** (z. B. E27, E14, G9) und stellen Sie sicher, dass**LED-Retrofit-Lampen** nur in den dafür vorgesehenen Fassungen installiert werden.
    - Bei **LED-Streifen** und **Hallenstrahlern** achten Sie darauf, dass die Verkabelung korrekt ausgeführt wird und keine Kurzschlüsse entstehen.

Errors and technical changes that serve the interests of progress or development of the product, are reserved.

1. **Wartung und Reparaturen:**
    - Reparaturen und Modifikationen sollten nur von qualifiziertem Fachpersonal durchgeführt werden. Verwenden Sie keine beschädigten oder defekten Produkte, und tauschen Sie defekte Komponenten ausschließlich mit kompatiblen Ersatzteilen aus.
    - **LED-Produkte** dürfen nicht zerlegt oder ohne Fachkenntnis repariert werden.

1. **Lagerung und Transport:**
    - Lagern Sie Produkte an einem trockenen, sicheren Ort und vermeiden Sie physische Schäden. Transportieren Sie empfindliche Produkte wie **LED-Panels** und **Strahler** vorsichtig, um Brüche oder Kratzer zu verhindern.

1. **Sicherheitshinweise befolgen:**
    - Befolgen Sie stets alle mitgelieferten Anleitungen und Sicherheitshinweise, um eine sichere Nutzung und Installation zu gewährleisten.

Zusätzliche Hinweise je nach Produkttyp (für spezifische Produkte):

- **LED-Streifen:** Achten Sie darauf, dass diese korrekt verkürzt oder verlängert werden, ohne dass die Stromversorgung überlastet wird. Nutzen Sie nur die vorgesehenen Schnittmarken.
- **Hallenstrahler und Außenleuchten:** Stellen Sie sicher, dass die Montagehöhe und der Installationsort für die Beleuchtung optimal gewählt sind, um blendfreie und effiziente Beleuchtung zu gewährleisten.
- **Aluprofile:** Diese sollten so installiert werden, dass die Wärmeabführung der LED-Streifen nicht blockiert wird.
- **Retrofit-Lampen:** Verwenden Sie diese nur mit kompatiblen Fassungen und stellen Sie sicher, dass die Lampen ordnungsgemäß und sicher montiert sind.

Haftungsausschluss:

Die hier genannten Sicherheitshinweise gelten für die Installation und den Betrieb der Produkte. Für alle Fragen zur Montage, Wartung oder Sicherheit ist der Betreiber verantwortlich. Der Hersteller übernimmt keine Haftung für Schäden, die durch unsachgemäße Nutzung, Installation oder Wartung entstehen.

Errors and technical changes that serve the interests of progress or development of the product, are reserved.