LED Stromschienenstrahler VLF weiß ww – 48V | Synergy 21

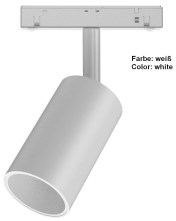

4 0 3 8 8 1 6 1 4 4 2 9 4

Produktinformationen "Synergy 21 LED Track-Serie für Stromschiene 48V VLF-Serie weiß 3000K"

Synergy 21 LED Track-Serie für Stromschiene VLF-Serie 15W mit 36°Abstrahlwinkel
48V Stromschienenstrahler mit wechselbarem Gehäuse. (Stucchi kompatibel)
Wechsel Gehäuse in 7 Farben erhältlich.
(Weiß, Schwarz, Brushed rose gold, Brushed gold, Brushed bronze, Electroplated titanium, Electroplated nickel)

Model: VLF
Schwenk-, Neigbar (359° und 90°)
kompatibel, 48 Stromschiene
Gehäuse: Alu / Kunststoff in weiß
Watt: 15 Watt
Abstrahlwinkel: 36°
UGR<5
Lumen:1550LM, 105Lm/W
CRI: >90
Lichtfarbe: warmweiß
Kelvin: 3000K
Durchmesser: Ø55mm
Treiber: on/off

Verschiedene Abstrahlwinkel als Wechsel - Linsensatz erhältlich (15°/24°/50°)
Honeycomb erhältlich

Merkmale

Merkmal	Wert
Abstrahlwinkel:	36
CRI:	>90
Dimmbar:	Nein
Grösse:	114*139*55
LED - Gehäusefarbe:	Weiß
LED - Gehäusematerial:	Aluminium
Lichtfarbe:	Warmweiß
Lichtfarbe in Kelvin:	3000
Lumen:	1550
Lumen-Effizienz:	105
Schutzklasse:	IP20
Sockel:	48V
UGR:	<5
Volt:	230
Gewicht:	0,422 Kg
Garantie:	60.00 Monate

Weitere Bilder



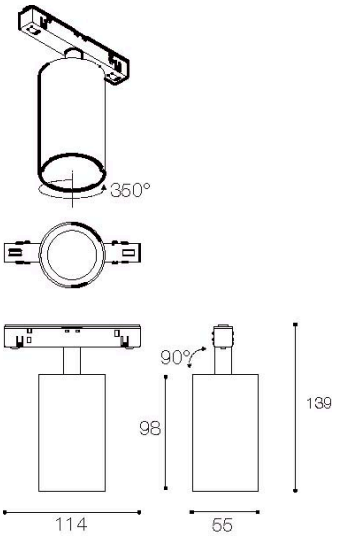
350°
90°
98
139
114
55









Zubehör

Art.-Nr.	Name
233789	Powergear 48V AUFBAUSCHIENE, Weiß, 1 meter
233790	Powergear 48V AUFBAUSCHIENE, Schwarz, 1 meter
233795	Powergear 48V EINBAUSCHIENE, Weiß, 1 meter
233796	Powergear 48V EINBAUSCHIENE, Schwarz, 1 meter
233801	Powergear 48V AUFBAUSCHIENE TIEF, Weiß, 1 meter
233802	Powergear 48V AUFBAUSCHIENE TIEF, Schwarz, 1 meter

Art.-Nr.	Name
233791	Powergear 48V AUFBAUSCHIENE, Weiß, 2 meter
233792	Powergear 48V AUFBAUSCHIENE, Schwarz, 2 meter
233797	Powergear 48V EINBAUSCHIENE, Weiß, 2 meter
233798	Powergear 48V EINBAUSCHIENE, Schwarz, 2 meter
233803	Powergear 48V AUFBAUSCHIENE TIEF, Weiß, 2 meter
233804	Powergear 48V AUFBAUSCHIENE TIEF, Schwarz, 2 meter
233793	Powergear 48V AUFBAUSCHIENE, Weiß, 3 meter
233794	Powergear 48V AUFBAUSCHIENE, Schwarz, 3 meter
233799	Powergear 48V EINBAUSCHIENE, Weiß, 3 meter
233800	Powergear 48V EINBAUSCHIENE, Schwarz, 3 meter
233805	Powergear 48V AUFBAUSCHIENE TIEF, Weiß, 3 meter
233806	Powergear 48V AUFBAUSCHIENE TIEF, Schwarz, 3 meter

Allgemeiner Sicherheitshinweis für LED-Produkte

Wichtige Sicherheitshinweise für alle Produkte:

1. **Elektrische Gefahren:**

   - Alle Produkte dürfen nur von qualifiziertem Fachpersonal installiert und gewartet werden. Vor Installation oder Wartung immer den Strom abschalten, um elektrische Schläge zu vermeiden.
   - Verwenden Sie die Produkte nur mit der angegebenen Spannung und Leistung. Überlastung oder falsche Installation kann zu Beschädigungen oder elektrischen Gefahren führen.

1. **Überhitzung und Kühlung:**

   - Achten Sie auf ausreichende Belüftung, um eine Überhitzung zu verhindern. Vermeiden Sie den Betrieb in geschlossenen, schlecht belüfteten Bereichen. Überhitzung kann zu einer Verkürzung der Lebensdauer oder Brandgefahr führen.
   - Insbesondere bei **LED-Streifen** und **Hallenstrahlern** sorgen Sie für eine ausreichende Kühlung und Montage gemäß der Spezifikation.

1. **Feuchtigkeitsschutz:**

   - Achten Sie darauf, dass Produkte, die nicht für den Außenbereich geeignet sind (z. B. IP20 oder niedriger), nicht in feuchten oder nassen Umgebungen verwendet werden.
   - Produkte mit höherem **IP-Schutz (IP65, IP67, etc.)** sind für den Außenbereich und feuchte Umgebungen geeignet, aber auch hier ist auf die richtige Installation zu achten.

1. **Mechanische Gefahren:**

   - Beim Umgang mit Produkten wie **LED-Streifen** und **Aluprofilen** ist Vorsicht geboten. Vermeiden Sie mechanische Schäden durch unsachgemäße Handhabung oder Montage.
   - Achten Sie auf scharfe Kanten bei Produkten wie **LED-Streifen** und **Retrofit-Lampen**, die beim Montieren oder Bearbeiten Verletzungsgefahr verursachen können.

1. **Blendgefahr:**

   - Vermeiden Sie direkten Blick in das Licht, um Blendung zu verhindern. Stellen Sie sicher, dass **LED-Lampen**, **LED-Panels** und **Strahler** sicher installiert sind, sodass die Lichtquelle nicht direkt sichtbar ist.

1. **Verwendung von Fassungen und Verbindungen:**

   - Verwenden Sie nur geeignete **Fassungen** (z. B. E27, E14, G9) und stellen Sie sicher, dass**LED-Retrofit-Lampen** nur in den dafür vorgesehenen Fassungen installiert werden.
   - Bei **LED-Streifen** und **Hallenstrahlern** achten Sie darauf, dass die Verkabelung korrekt ausgeführt wird und keine Kurzschlüsse entstehen.

1. **Wartung und Reparaturen:**
    - Reparaturen und Modifikationen sollten nur von qualifiziertem Fachpersonal durchgeführt werden. Verwenden Sie keine beschädigten oder defekten Produkte, und tauschen Sie defekte Komponenten ausschließlich mit kompatiblen Ersatzteilen aus.
    - **LED-Produkte** dürfen nicht zerlegt oder ohne Fachkenntnis repariert werden.

1. **Lagerung und Transport:**
    - Lagern Sie Produkte an einem trockenen, sicheren Ort und vermeiden Sie physische Schäden. Transportieren Sie empfindliche Produkte wie **LED-Panels** und **Strahler** vorsichtig, um Brüche oder Kratzer zu verhindern.

1. **Sicherheitshinweise befolgen:**
    - Befolgen Sie stets alle mitgelieferten Anleitungen und Sicherheitshinweise, um eine sichere Nutzung und Installation zu gewährleisten.

Zusätzliche Hinweise je nach Produkttyp (für spezifische Produkte):

- **LED-Streifen:** Achten Sie darauf, dass diese korrekt verkürzt oder verlängert werden, ohne dass die Stromversorgung überlastet wird. Nutzen Sie nur die vorgesehenen Schnittmarken.
- **Hallenstrahler und Außenleuchten:** Stellen Sie sicher, dass die Montagehöhe und der Installationsort für die Beleuchtung optimal gewählt sind, um blendfreie und effiziente Beleuchtung zu gewährleisten.
- **Aluprofile:** Diese sollten so installiert werden, dass die Wärmeabführung der LED-Streifen nicht blockiert wird.
- **Retrofit-Lampen:** Verwenden Sie diese nur mit kompatiblen Fassungen und stellen Sie sicher, dass die Lampen ordnungsgemäß und sicher montiert sind.

Haftungsausschluss:

Die hier genannten Sicherheitshinweise gelten für die Installation und den Betrieb der Produkte. Für alle Fragen zur Montage, Wartung oder Sicherheit ist der Betreiber verantwortlich. Der Hersteller übernimmt keine Haftung für Schäden, die durch unsachgemäße Nutzung, Installation oder Wartung entstehen.