Synergy 21 LED garden lamp 9W RGB-WW with RF and WLAN IP65 230V V2 *Milight/Miboxer*

4 0 3 8 8 1 6 0 9 9 0 0 6

Experience the perfect lighting for your garden with the **Round Garden Lamp RGB+CCT**. This innovative LED garden lamp offers an impressive combination of powerful lighting and modern design, ideal for creating inviting and atmospheric outdoor lighting.

The Round Garden Lamp is equipped with an output of **9 watts** and a luminous flux of **700 lumens** in both warm and cool white. It offers a flexible colour temperature from **2700K to 6500K**, allowing you to adjust the lighting to suit the mood or occasion. Thanks to the **light efficiency of 80LM/W** and a **colour rendering index (CRI) of over 80**, this lamp ensures natural and vibrant colour rendering.

This garden lamp is easy to control. You can operate it with either a **radio remote control** or a **WLAN controller for iOS and Android**, both available separately (see accessories). These control options enable convenient and flexible handling of your outdoor lighting.

The **Round Garden Lamp RGB+CCT** operates with an input voltage of **AC86~265V / 50~60Hz** and is robust and durable, with a service life of **50,000 hours**. The aluminium housing is not only stylish, but also extremely resistant to the elements, which is ensured by the **IP65 protection rating**. This protection rating makes the lamp resistant to dust and water, making it ideal for outdoor use.

With a **beam angle of 15°** and an illumination distance of over **10 m**, the garden lamp provides targeted and effective illumination. Its compact size of **136x135x35mm** makes it unobtrusive yet powerful. The energy consumption is only **9 kWh/1000h**, making it an energy-efficient choice for your garden lighting.

The **Round Garden Lamp RGB+CCT** is the perfect solution for anyone looking for high-quality and customisable lighting for their outdoor area. It is ideal for illuminating pathways, gardens, patios and other outdoor areas and creates a pleasant atmosphere.

Errors and technical changes that serve the interests of progress or development of the product, are reserved.

Round garden lamp RGB+CCT
Controllable with wireless remote control and/or WLAN controller for iOS and Android, both available separately, see accessories
9Watt, 700Lm warm and cool white,
Power: 9W
Input Voltage: AC86~265V / 50~60Hz
Colour Temperature: 2700K~6500K
Luminous Flux: 700LM
Light Efficiency: 80LM/W
CRI: >80
Lifespan: 50000 hours
Beam Angle: 15°
Illumination distance: >10m
IP Rate: IP65
Material: Aluminium
Size: 136x135x35mm

Energy efficiency class: F
kWh/1000h: 9

Attributes

Attribute	Value
Abstrahlwinkel:	15
CRI:	>80
Dimmbar:	Ja
Grösse:	136*135*35
LED - Gehäusefarbe:	schwarz
LED - Gehäusematerial:	Aluminium
Lichtfarbe:	RGB-WW
Lichtfarbe in Kelvin:	2700~6500
Lumen:	700
Schutzklasse:	IP65
Volt:	230
Weight:	0,5 Kg
Warranty:	24.00 Months

Errors and technical changes that serve the interests of progress or development of the product, are reserved.

Additional Images

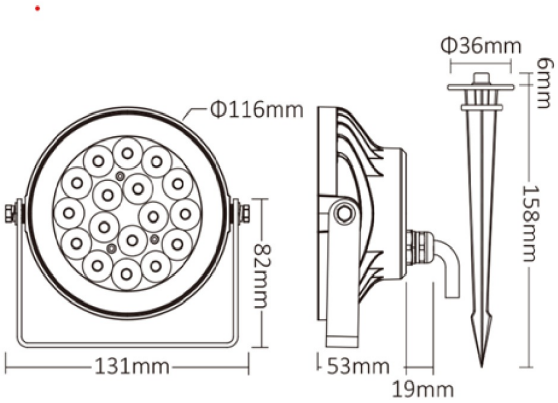

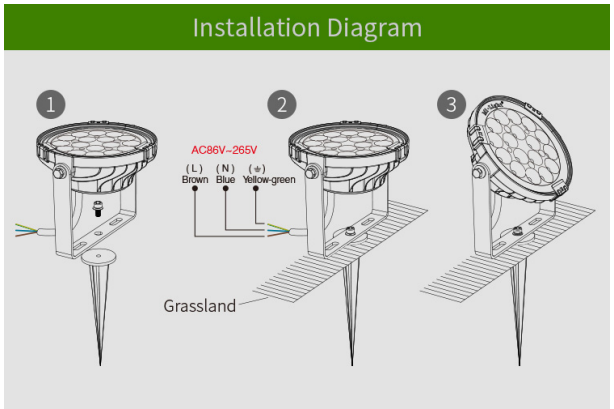

Errors and technical changes that serve the interests of progress or development of the product, are reserved.

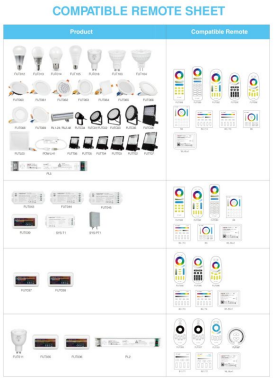

Accessories

Part No.	Name
147981	MiBoxer FUT089 LED Fernbedienung RGB-WW (RGB-CCT) 8 Zonen
147982	MiBoxer FUT092v2 LED Fernbedienung RGB-WW (RGB-CCT) 4 Zonen
148005	MiBoxer B4 LED Fernbedienung Smart Panel RGB-WW (RGB-CCT) 4 Zonen
148006	MiBoxer B8 LED Fernbedienung Smart Panel RGB-WW (RGB-CCT) 8 Zonen
181054	Synergy 21 LED remote WLAN controller *Milight/Miboxer*
148507	Synergy 21 LED remote WLAN controller smart light *Milight/Miboxer*

Errors and technical changes that serve the interests of progress or development of the product, are reserved.

Part No.	Name
147265	Netzkabel 230V Schutzkontakt CEE7(Stecker)->Open End mit Adernendhülsen, 1,8m,Black
126355	Mean Well Power Supply - 24V 60W IP67
184156	Synergy 21 LED garden lamp 6W RGB-WW zub cabel *Milight/Miboxer*
184157	Synergy 21 LED garden lamp 6W RGB-WW zub conector *Milight/Miboxer*
248153	Synergy 21 Tools Kabel Entmanteler - cable stripper
248168	Synergy 21 Tools Schraubenzieher Set, Toolkit/Werkzeug Typ: Präzession
248169	Synergy 21 Tools Schraubenzieher Set, Toolkit/Werkzeug Typ: Feinmechanik
148726	Synergy 21 - Waterproof connector 1:1
148727	Synergy 21 - Waterproof connector 1:2
148728	Synergy 21 - Waterproof connector box 4 ports
148729	Synergy 21 - Waterproof connector box 3 ports transparent
148730	Synergy 21 - Waterproof connector box 3 ports
247722	Synergy 21 Outdoor Kabelverbinder IP68 1:1 mit 2fach Klemme
247724	Synergy 21 Outdoor Kabelverbinder IP68 1:1 mit 3fach Klemme
250038	Synergy 21 indoor Kabelverbinder 3in - 6out
250039	Synergy 21 indoor Kabelverbinder 2in - 4out
250190	Synergy 21 Solder Heat Shrink Connector Set – Waterproof IP67

Errors and technical changes that serve the interests of progress or development of the product, are reserved.

Allgemeiner Sicherheitshinweis für LED-Produkte

Wichtige Sicherheitshinweise für alle Produkte:

1. **Elektrische Gefahren:**
    - Alle Produkte dürfen nur von qualifiziertem Fachpersonal installiert und gewartet werden. Vor Installation oder Wartung immer den Strom abschalten, um elektrische Schläge zu vermeiden.
    - Verwenden Sie die Produkte nur mit der angegebenen Spannung und Leistung. Überlastung oder falsche Installation kann zu Beschädigungen oder elektrischen Gefahren führen.

1. **Überhitzung und Kühlung:**
    - Achten Sie auf ausreichende Belüftung, um eine Überhitzung zu verhindern. Vermeiden Sie den Betrieb in geschlossenen, schlecht belüfteten Bereichen. Überhitzung kann zu einer Verkürzung der Lebensdauer oder Brandgefahr führen.
    - Insbesondere bei **LED-Streifen** und **Hallenstrahlern** sorgen Sie für eine ausreichende Kühlung und Montage gemäß der Spezifikation.

1. **Feuchtigkeitsschutz:**
    - Achten Sie darauf, dass Produkte, die nicht für den Außenbereich geeignet sind (z. B. IP20 oder niedriger), nicht in feuchten oder nassen Umgebungen verwendet werden.
    - Produkte mit höherem **IP-Schutz (IP65, IP67, etc.)** sind für den Außenbereich und feuchte Umgebungen geeignet, aber auch hier ist auf die richtige Installation zu achten.

1. **Mechanische Gefahren:**
    - Beim Umgang mit Produkten wie **LED-Streifen** und **Aluprofilen** ist Vorsicht geboten. Vermeiden Sie mechanische Schäden durch unsachgemäße Handhabung oder Montage.
    - Achten Sie auf scharfe Kanten bei Produkten wie **LED-Streifen** und **Retrofit-Lampen**, die beim Montieren oder Bearbeiten Verletzungsgefahr verursachen können.

1. **Blendgefahr:**
    - Vermeiden Sie direkten Blick in das Licht, um Blendung zu verhindern. Stellen Sie sicher, dass **LED-Lampen**, **LED-Panels** und **Strahler** sicher installiert sind, sodass die Lichtquelle nicht direkt sichtbar ist.

1. **Verwendung von Fassungen und Verbindungen:**
    - Verwenden Sie nur geeignete **Fassungen** (z. B. E27, E14, G9) und stellen Sie sicher, dass**LED-Retrofit-Lampen** nur in den dafür vorgesehenen Fassungen installiert werden.
    - Bei **LED-Streifen** und **Hallenstrahlern** achten Sie darauf, dass die Verkabelung korrekt ausgeführt wird und keine Kurzschlüsse entstehen.

Errors and technical changes that serve the interests of progress or development of the product, are reserved.

1. **Wartung und Reparaturen:**
    - Reparaturen und Modifikationen sollten nur von qualifiziertem Fachpersonal durchgeführt werden. Verwenden Sie keine beschädigten oder defekten Produkte, und tauschen Sie defekte Komponenten ausschließlich mit kompatiblen Ersatzteilen aus.
    - **LED-Produkte** dürfen nicht zerlegt oder ohne Fachkenntnis repariert werden.

1. **Lagerung und Transport:**
    - Lagern Sie Produkte an einem trockenen, sicheren Ort und vermeiden Sie physische Schäden. Transportieren Sie empfindliche Produkte wie **LED-Panels** und **Strahler** vorsichtig, um Brüche oder Kratzer zu verhindern.

1. **Sicherheitshinweise befolgen:**
    - Befolgen Sie stets alle mitgelieferten Anleitungen und Sicherheitshinweise, um eine sichere Nutzung und Installation zu gewährleisten.

Zusätzliche Hinweise je nach Produkttyp (für spezifische Produkte):

- **LED-Streifen:** Achten Sie darauf, dass diese korrekt verkürzt oder verlängert werden, ohne dass die Stromversorgung überlastet wird. Nutzen Sie nur die vorgesehenen Schnittmarken.
- **Hallenstrahler und Außenleuchten:** Stellen Sie sicher, dass die Montagehöhe und der Installationsort für die Beleuchtung optimal gewählt sind, um blendfreie und effiziente Beleuchtung zu gewährleisten.
- **Aluprofile:** Diese sollten so installiert werden, dass die Wärmeabführung der LED-Streifen nicht blockiert wird.
- **Retrofit-Lampen:** Verwenden Sie diese nur mit kompatiblen Fassungen und stellen Sie sicher, dass die Lampen ordnungsgemäß und sicher montiert sind.

Haftungsausschluss:

Die hier genannten Sicherheitshinweise gelten für die Installation und den Betrieb der Produkte. Für alle Fragen zur Montage, Wartung oder Sicherheit ist der Betreiber verantwortlich. Der Hersteller übernimmt keine Haftung für Schäden, die durch unsachgemäße Nutzung, Installation oder Wartung entstehen.

Errors and technical changes that serve the interests of progress or development of the product, are reserved.