MiBoxer FUTL02 LED Panel 620*620 RGB-WW (RGB-CCT)

4 0 3 8 8 1 6 0 9 3 8 0 6

Erleben Sie eine revolutionäre Beleuchtung mit dem **40W RGB+CCT Panel Light (625*625)**. Dieses hochmoderne Panel bietet eine vielseitige und effiziente Beleuchtungslösung für Büros, Schulen und andere gewerbliche Bereiche.

Das **40W RGB+CCT Panel Light** bietet eine **Leistung von 40W** und misst **620*620*12mm**, was es ideal für den Einbau in Standard-Deckenraster macht. Mit einer einstellbaren **Farbtemperatur von 2700~6500K** können Sie die Lichtstimmung flexibel an Ihre Bedürfnisse anpassen. Dank einer **Lichtstärke von 2800 Lumen** und einer **Lichteffizienz von 70LM/W** sorgt dieses Panel für eine helle und gleichmäßige Ausleuchtung.

Der hohe **Farbwiedergabeindex (CRI) von >80** gewährleistet, dass Farben natürlich und lebendig erscheinen, während ein **UGR-Wert von <19** für blendfreies Licht sorgt, was besonders in Arbeitsumgebungen wichtig ist. Mit einer **Lebensdauer von 50.000 Stunden** ist dieses Panel extrem robust und zuverlässig.

Das **40W RGB+CCT Panel Light** hat einen **Abstrahlwinkel von 160°**, der für eine breite und gleichmäßige Lichtverteilung sorgt. Es gehört zur **Energieeffizienzklasse A** und hat einen Energieverbrauch von **20 kWh/1000h**.

Bitte beachten Sie, dass der **Treiber und die Fernbedienung nicht im Lieferumfang enthalten** sind, jedoch separat erhältlich sind. Mit diesen zusätzlichen Komponenten können Sie die volle Kontrolle über die Lichtfarbe und -intensität des Panels genießen.

Verbessern Sie Ihre Beleuchtung mit dem **40W RGB+CCT Panel Light** und profitieren Sie von einer flexiblen, effizienten und robusten Beleuchtungslösung.

Product Name: 40W RGB+CCT Panel Light(625*625)

Model No.: FUTL02
Power: 40W
(driver and remote NOT included)
Size: 620*620*12mm
Working Temperature: -20~60°
Color temperature: 2700~6500K
Luminous Flux: 2800LM
Light Efficiency: 70LM/W
CRI: >80
UGR: <19
Lifespan: 50000h
Beam Angle: 160°

Energieeffizienzklasse: A
kWh/1000h: 20

Merkmale

Merkmal	Wert
Abstrahlwinkel:	160
Ampere:	1
CC oder CV:	CV
CRI:	>80
Dimmbar:	Ja
Grösse:	620*620*12
LED - Gehäusefarbe:	weiß
LED - Gehäuseform:	quadratisch
LED - Gehäusematerial:	Aluminium
Lichtfarbe:	RGB-WW
Lichtfarbe in Kelvin:	2700~6500
Lumen:	2800
UGR:	<19
Volt:	30-40
Gewicht:	4 Kg
Garantie:	24.00 Monate

Weitere Bilder

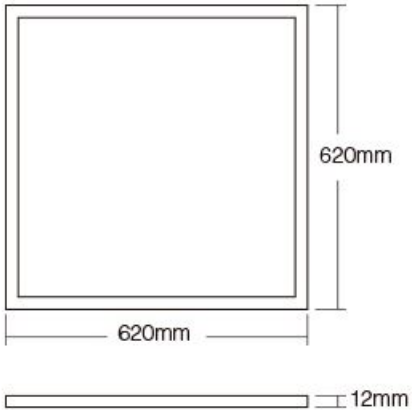

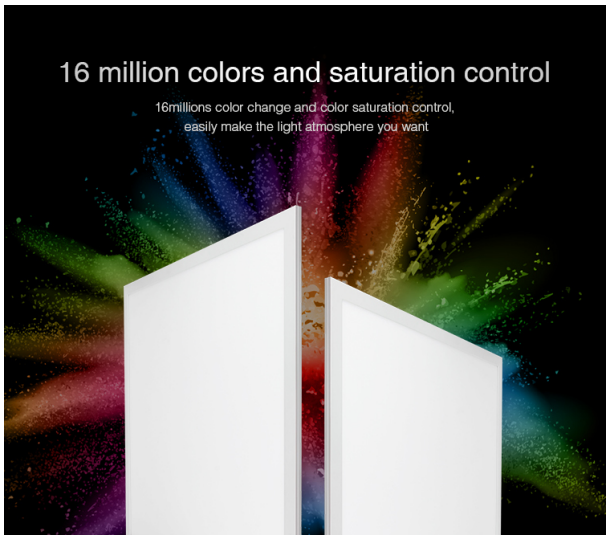

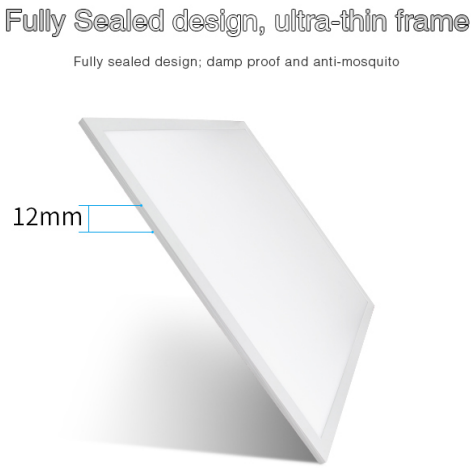

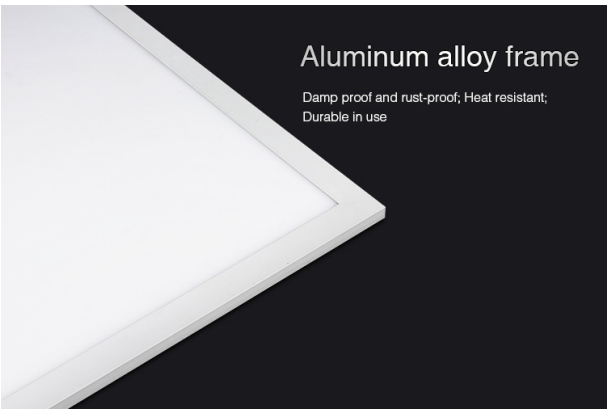

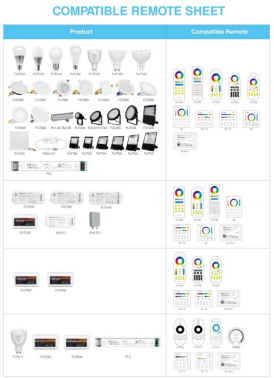

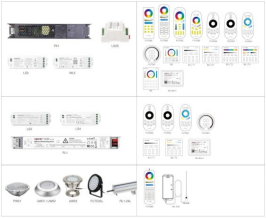

Zubehör

Art.-Nr.	Name
167420	Synergy 21 LED Controller Classic-Serie 40 Watt Panel Light Driver RGB+CCT *Milight/Miboxer*
147981	Synergy 21 LED Fernbedienung RGB-WW (RGB+CCT), 8 Zonen (FUT089) – Handfernbedienung, magnetische Wandhalterung *Milight/Miboxer*
147982	Synergy 21 LED Fernbedienung RGB-WW (RGB+CCT), 4 Zonen, Version 2 (FUT092v2) – Handfernbedienung, magnetische Wandhalterung *Milight/Miboxer*
148005	Synergy 21 LED Fernbedienung Smart-Panel, RGB-WW (RGB+CCT), 4 Zonen,

Art.-Nr.	Name
	batteriebetrieben (B4) – Wandpanel, batteriebetrieben, magnetische Halterung *Mil
148006	Synergy 21 LED Fernbedienung Smart-Panel, RGB-WW (RGB+CCT), 8 Zonen, batteriebetrieben (B8) – Wandpanel, batteriebetrieben, magnetische Halterung *Mil
134899	Synergy 21 Netzteil - Einschaltstrombegrenzer OSRAM
232028	Synergy 21 LED Kabel 2-adrig, 2*1,0mm mit integriertem Stahlseil Konfektionierung

Allgemeiner Sicherheitshinweis für LED-Produkte

Wichtige Sicherheitshinweise für alle Produkte:

1. **Elektrische Gefahren:**
    - Alle Produkte dürfen nur von qualifiziertem Fachpersonal installiert und gewartet werden. Vor Installation oder Wartung immer den Strom abschalten, um elektrische Schläge zu vermeiden.
    - Verwenden Sie die Produkte nur mit der angegebenen Spannung und Leistung. Überlastung oder falsche Installation kann zu Beschädigungen oder elektrischen Gefahren führen.

1. **Überhitzung und Kühlung:**
    - Achten Sie auf ausreichende Belüftung, um eine Überhitzung zu verhindern. Vermeiden Sie den Betrieb in geschlossenen, schlecht belüfteten Bereichen. Überhitzung kann zu einer Verkürzung der Lebensdauer oder Brandgefahr führen.
    - Insbesondere bei **LED-Streifen** und **Hallenstrahlern** sorgen Sie für eine ausreichende Kühlung und Montage gemäß der Spezifikation.

1. **Feuchtigkeitsschutz:**
    - Achten Sie darauf, dass Produkte, die nicht für den Außenbereich geeignet sind (z. B. IP20 oder niedriger), nicht in feuchten oder nassen Umgebungen verwendet werden.
    - Produkte mit höherem **IP-Schutz (IP65, IP67, etc.)** sind für den Außenbereich und feuchte Umgebungen geeignet, aber auch hier ist auf die richtige Installation zu achten.

1. **Mechanische Gefahren:**
    - Beim Umgang mit Produkten wie **LED-Streifen** und **Aluprofilen** ist Vorsicht geboten. Vermeiden Sie mechanische Schäden durch unsachgemäße Handhabung oder Montage.
    - Achten Sie auf scharfe Kanten bei Produkten wie **LED-Streifen** und **Retrofit-Lampen**, die beim Montieren oder Bearbeiten Verletzungsgefahr verursachen können.

1. **Blendgefahr:**
    - Vermeiden Sie direkten Blick in das Licht, um Blendung zu verhindern. Stellen Sie sicher, dass **LED-Lampen**, **LED-Panels** und **Strahler** sicher installiert sind, sodass die Lichtquelle nicht direkt sichtbar ist.

1. **Verwendung von Fassungen und Verbindungen:**
    - Verwenden Sie nur geeignete **Fassungen** (z. B. E27, E14, G9) und stellen Sie sicher, dass**LED-Retrofit-Lampen** nur in den dafür vorgesehenen Fassungen installiert werden.
    - Bei **LED-Streifen** und **Hallenstrahlern** achten Sie darauf, dass die Verkabelung korrekt ausgeführt wird und keine Kurzschlüsse entstehen.

1. **Wartung und Reparaturen:**
    - Reparaturen und Modifikationen sollten nur von qualifiziertem Fachpersonal durchgeführt werden. Verwenden Sie keine beschädigten oder defekten Produkte, und tauschen Sie defekte Komponenten ausschließlich mit kompatiblen Ersatzteilen aus.
    - **LED-Produkte** dürfen nicht zerlegt oder ohne Fachkenntnis repariert werden.

1. **Lagerung und Transport:**
    - Lagern Sie Produkte an einem trockenen, sicheren Ort und vermeiden Sie physische Schäden. Transportieren Sie empfindliche Produkte wie **LED-Panels** und **Strahler** vorsichtig, um Brüche oder Kratzer zu verhindern.

1. **Sicherheitshinweise befolgen:**
    - Befolgen Sie stets alle mitgelieferten Anleitungen und Sicherheitshinweise, um eine sichere Nutzung und Installation zu gewährleisten.

Zusätzliche Hinweise je nach Produkttyp (für spezifische Produkte):

- **LED-Streifen:** Achten Sie darauf, dass diese korrekt verkürzt oder verlängert werden, ohne dass die Stromversorgung überlastet wird. Nutzen Sie nur die vorgesehenen Schnittmarken.
- **Hallenstrahler und Außenleuchten:** Stellen Sie sicher, dass die Montagehöhe und der Installationsort für die Beleuchtung optimal gewählt sind, um blendfreie und effiziente Beleuchtung zu gewährleisten.
- **Aluprofile:** Diese sollten so installiert werden, dass die Wärmeabführung der LED-Streifen nicht blockiert wird.
- **Retrofit-Lampen:** Verwenden Sie diese nur mit kompatiblen Fassungen und stellen Sie sicher, dass die Lampen ordnungsgemäß und sicher montiert sind.

Haftungsausschluss:

Die hier genannten Sicherheitshinweise gelten für die Installation und den Betrieb der Produkte. Für alle Fragen zur Montage, Wartung oder Sicherheit ist der Betreiber verantwortlich. Der Hersteller übernimmt keine Haftung für Schäden, die durch unsachgemäße Nutzung, Installation oder Wartung entstehen.