MiBoxer DL2 DALI 3in1 LED Controller (DT8)

4 0 3 8 8 1 6 1 5 7 1 8 8

MiBoxer DL2 – DALI 3-in-1 LED Controller (DT8)

Der MiBoxer DL2 ist ein DALI-2 LED-Controller gemäß IEC62386 (DT8) zur Steuerung von Helligkeit und Farbtemperatur. Geeignet für Konstantspannungs-LEDs im Bereich 12–24V DC. Einsetzbar in gewerblichen, Hotel- und Wohnbeleuchtungen.

Funktionen

- DALI-2 Standard gemäß IEC62386-102 / 207 / 209
- Unterstützt DT8 (TC, xy-Koordinaten)
- Drei Betriebsarten: CCT (DT8) / Single Color / Dual Channel Single Color (Dual Address)
- Helligkeit und Farbtemperatur einstellbar
- Zweikanalbetrieb im Single-Color-Modus (1 Adresse pro Kanal)
- Verpolungsschutz
- Kurzschlussschutz
- Überstromschutz mit automatischer Wiederherstellung

Technische Daten

Modell	DL2
Eingangsspannung	12–24V DC
Ausgangsstrom	10A pro Kanal
Max. Gesamtstrom	20A

DALI Standard	IEC62386 (DALI-2, DT8)
Schutzart	IP20
Arbeitstemperatur	-10°C bis +40°C

Zertifizierungen

EMV	ETSI EN 301 489-1 / EN 301 489-3 / EN 301 489-17
Sicherheit	EN 61347-1 / EN 61347-2-11
Funk	ETSI EN 300 440
Zertifikate	CE, EMC, LVD, RED

Einsatzbereiche

- Gewerbliche Beleuchtungsanlagen
- Hotel- und Objektbeleuchtung
- Büro- und Konferenzräume
- Wohnraumbeleuchtung mit DALI-Steuerung

Merkmale

Merkmal	Wert
Ampere:	max 20
CC oder CV:	CV
Dimmbar:	Ja, DALI
Grösse:	120*51*21,6
LED - Gehäusefarbe:	weiß
LED - Gehäusematerial:	Kunsstoff
Lichtfarbe:	Single Colour + CCT
Produktname:	LED Controller - DALI
Gewicht:	0,084 Kg
Garantie:	60.00 Monate

Weitere Bilder

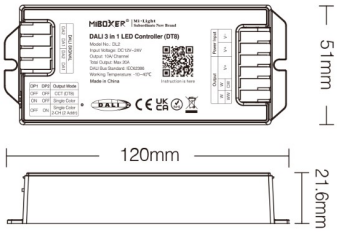

1PC/BOX
G.W.:0.084KGS

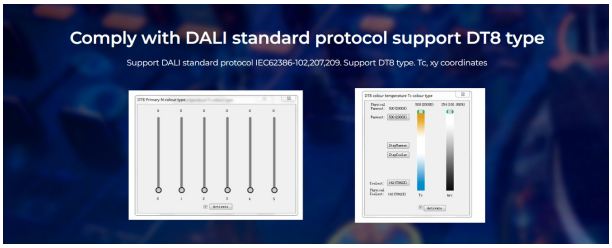

DP1	DP2	Output Mode
OFF	OFF	CCT (DT8)
ON	OFF	Single Color
OFF	ON	Single Color 2-CH (2 Addr)

Select output mode via PIN switch

Connection Diagram

Color temperature output mode

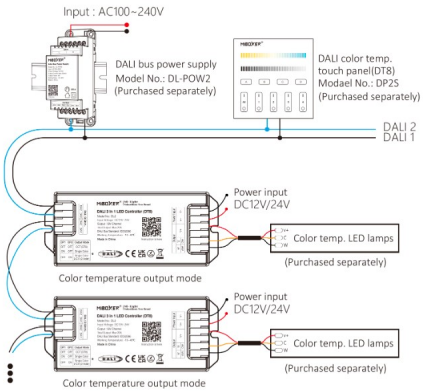

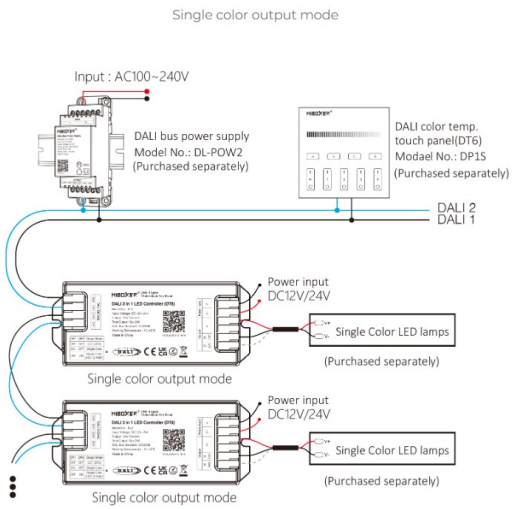

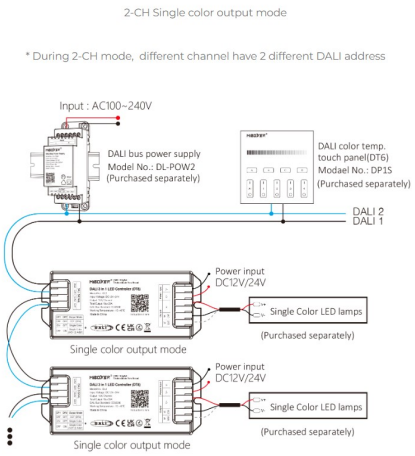

Zubehör

Art.-Nr.	Name
231824	Synergy 21 LED Controller Hutschiene DALI-Bus-Stromversorgung *Milight/Miboxer*
231828	Synergy 21 LED Fernbedienung Smart-Panel DALI, 3-in-1 (DT8) – Wandmontage, 230V, fest montiert *Milight/Miboxer*
231829	Synergy 21 LED Fernbedienung Smart-Panel DALI, Farbtemperatur (DT8) – Wandmontage, 230V, fest montiert *Milight/Miboxer*
231832	Synergy 21 LED Fernbedienung Smart-Panel DALI, Dimmen (DT6) – Wandmontage, 230V, fest montiert *Milight/Miboxer*
231834	Synergy 21 LED Controller DALI 5 in 1 LED (DT8)*Milight/Miboxer*
252288	Synergy 21 LED DALI 3in1 LED Controller (DT8)*Milight/Miboxer*

Allgemeiner Sicherheitshinweis für LED-Produkte

Wichtige Sicherheitshinweise für alle Produkte:

1. **Elektrische Gefahren:**
    - Alle Produkte dürfen nur von qualifiziertem Fachpersonal installiert und gewartet werden. Vor Installation oder Wartung immer den Strom abschalten, um elektrische Schläge zu vermeiden.
    - Verwenden Sie die Produkte nur mit der angegebenen Spannung und Leistung. Überlastung oder falsche Installation kann zu Beschädigungen oder elektrischen Gefahren führen.

1. **Überhitzung und Kühlung:**
    - Achten Sie auf ausreichende Belüftung, um eine Überhitzung zu verhindern. Vermeiden Sie den Betrieb in geschlossenen, schlecht belüfteten Bereichen. Überhitzung kann zu einer Verkürzung der Lebensdauer oder Brandgefahr führen.
    - Insbesondere bei **LED-Streifen** und **Hallenstrahlern** sorgen Sie für eine ausreichende Kühlung und Montage gemäß der Spezifikation.

1. **Feuchtigkeitsschutz:**
    - Achten Sie darauf, dass Produkte, die nicht für den Außenbereich geeignet sind (z. B. IP20 oder niedriger), nicht in feuchten oder nassen Umgebungen verwendet werden.
    - Produkte mit höherem **IP-Schutz (IP65, IP67, etc.)** sind für den Außenbereich und feuchte Umgebungen geeignet, aber auch hier ist auf die richtige Installation zu achten.

1. **Mechanische Gefahren:**
    - Beim Umgang mit Produkten wie **LED-Streifen** und **Aluprofilen** ist Vorsicht geboten. Vermeiden Sie mechanische Schäden durch unsachgemäße Handhabung oder Montage.
    - Achten Sie auf scharfe Kanten bei Produkten wie **LED-Streifen** und **Retrofit-Lampen**, die beim Montieren oder Bearbeiten Verletzungsgefahr verursachen können.

1. **Blendgefahr:**
    - Vermeiden Sie direkten Blick in das Licht, um Blendung zu verhindern. Stellen Sie sicher, dass **LED-Lampen**, **LED-Panels** und **Strahler** sicher installiert sind, sodass die Lichtquelle nicht direkt sichtbar ist.

1. **Verwendung von Fassungen und Verbindungen:**
    - Verwenden Sie nur geeignete **Fassungen** (z. B. E27, E14, G9) und stellen Sie sicher, dass**LED-Retrofit-Lampen** nur in den dafür vorgesehenen Fassungen installiert werden.
    - Bei **LED-Streifen** und **Hallenstrahlern** achten Sie darauf, dass die Verkabelung korrekt ausgeführt wird und keine Kurzschlüsse entstehen.

1. **Wartung und Reparaturen:**
    - Reparaturen und Modifikationen sollten nur von qualifiziertem Fachpersonal durchgeführt werden. Verwenden Sie keine beschädigten oder defekten Produkte, und tauschen Sie defekte Komponenten ausschließlich mit kompatiblen Ersatzteilen aus.
    - **LED-Produkte** dürfen nicht zerlegt oder ohne Fachkenntnis repariert werden.

1. **Lagerung und Transport:**
    - Lagern Sie Produkte an einem trockenen, sicheren Ort und vermeiden Sie physische Schäden. Transportieren Sie empfindliche Produkte wie **LED-Panels** und **Strahler** vorsichtig, um Brüche oder Kratzer zu verhindern.

1. **Sicherheitshinweise befolgen:**
    - Befolgen Sie stets alle mitgelieferten Anleitungen und Sicherheitshinweise, um eine sichere Nutzung und Installation zu gewährleisten.

Zusätzliche Hinweise je nach Produkttyp (für spezifische Produkte):

- **LED-Streifen:** Achten Sie darauf, dass diese korrekt verkürzt oder verlängert werden, ohne dass die Stromversorgung überlastet wird. Nutzen Sie nur die vorgesehenen Schnittmarken.
- **Hallenstrahler und Außenleuchten:** Stellen Sie sicher, dass die Montagehöhe und der Installationsort für die Beleuchtung optimal gewählt sind, um blendfreie und effiziente Beleuchtung zu gewährleisten.
- **Aluprofile:** Diese sollten so installiert werden, dass die Wärmeabführung der LED-Streifen nicht blockiert wird.
- **Retrofit-Lampen:** Verwenden Sie diese nur mit kompatiblen Fassungen und stellen Sie sicher, dass die Lampen ordnungsgemäß und sicher montiert sind.

Haftungsausschluss:

Die hier genannten Sicherheitshinweise gelten für die Installation und den Betrieb der Produkte. Für alle Fragen zur Montage, Wartung oder Sicherheit ist der Betreiber verantwortlich. Der Hersteller übernimmt keine Haftung für Schäden, die durch unsachgemäße Nutzung, Installation oder Wartung entstehen.