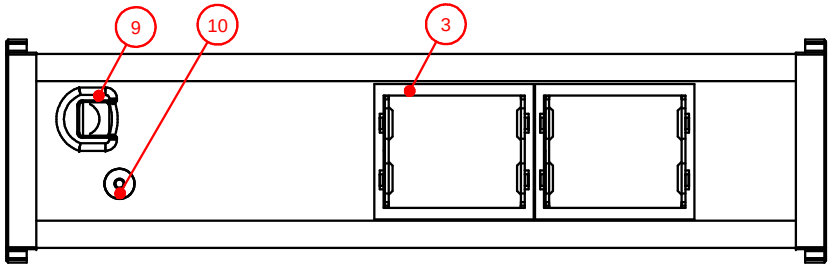

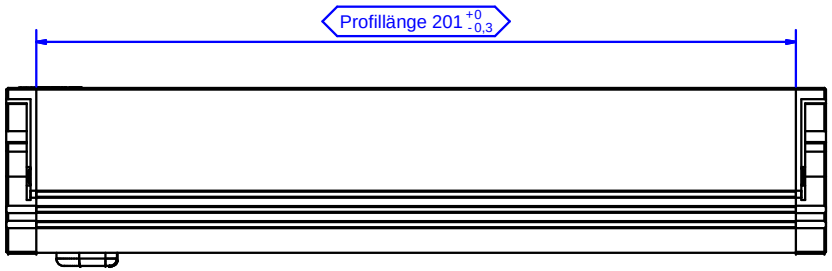

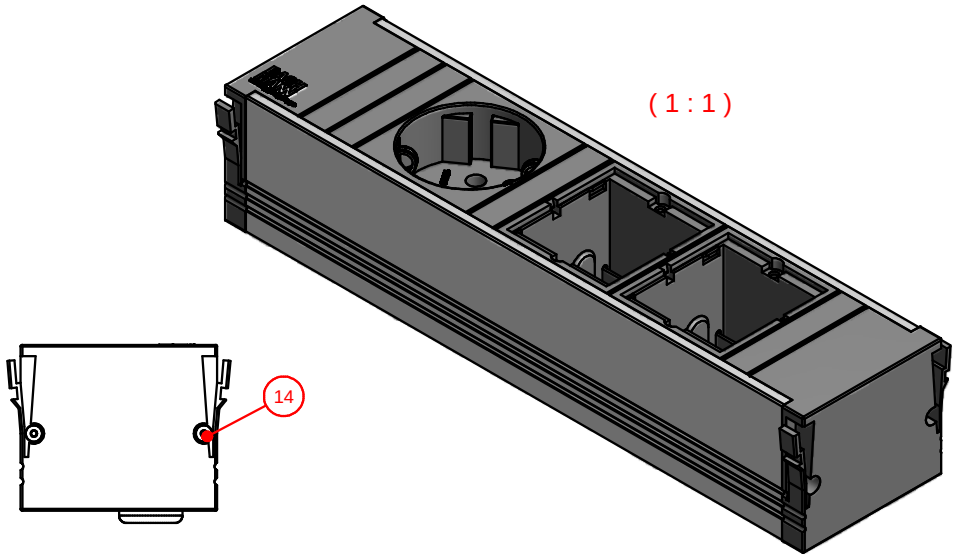

A-A (1 : 1)

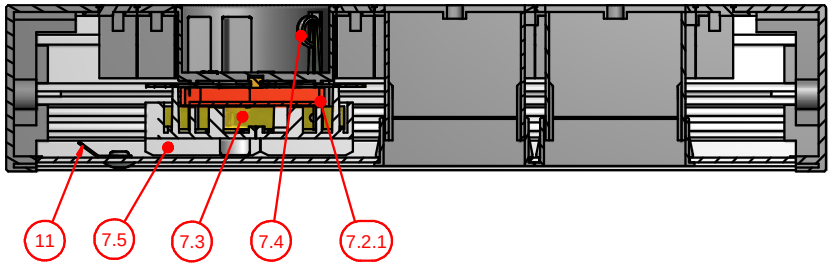

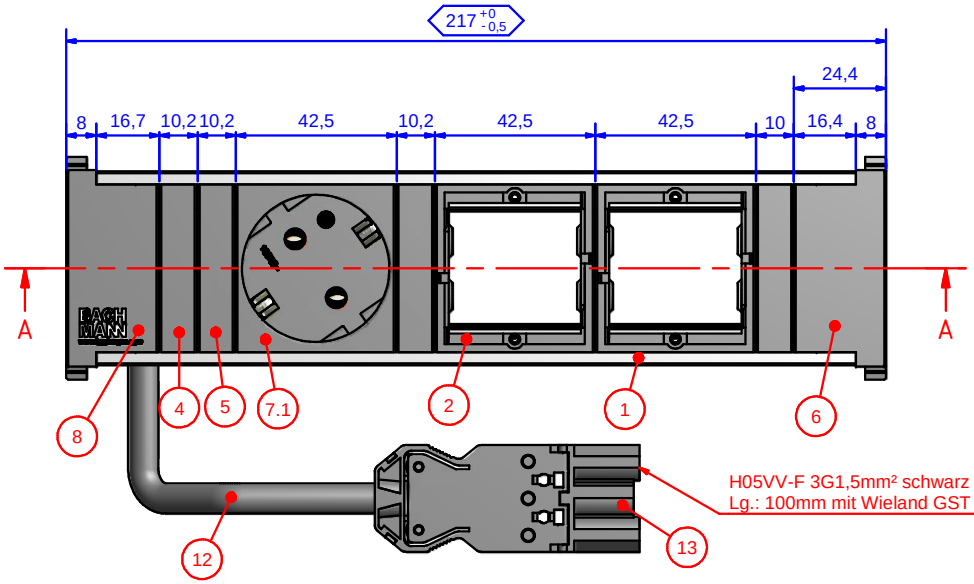

Teileliste			
Pos.	Anzahl	Bauteilnummer	Bezeichnung
1	1	Profil_Universal_M333_1009	B01730XXBA17
2	2	Abdeckung_Modularer_Einsatz	B00083XXBA17
3	2	Rueckabdeckung	B01181XXBA17
4	2	Abdeckung_10mm_mit_Endanschlag	B00012XXBA17
5	2	Abdeckung_10mm_beidseitig_rastend	B00013XXBA17
6	1	Endkappe_19Zoll_Coni_PSM	B00022XXBA17
7.1	1	Steckdoseneinsatz_verclipst_Dt	B00291XXBA17
7.2.1	1	Kinderschutz_Dt_Gehaeuse	B00573XXBA17
7.3	2	KONTAKTFEDER_1-fach	B00501XXBA17
7.4	1	BG_Schutzkontakt_1-fach	B00672XXBA27
7.5	2	Niederhalter_mit_Anschlag_verclipst_Dt	B00482XXBA17
8	1	Endkappe_Coni_Bachmann_(sw)	B01735XXBA17
9	1	Zugentlastung	B00167XXBA17
10	1	Blindniet_4x6	B01185XXBA17
11	1	Loetoese M4	B00609XXBA17
12	1	H05VV-F_3G1,5mm² (sw)	B01188XXBA17
13	1	BG_Schraubanschluß_GST18_sw	B00244XXBA27
14	4	Blindniet_2,4x8	B01203XXBA17

Werkstoff / Material:

Gewicht / Weight:

Oberfläche / Surface:

Bezeichnung / Title: BG_912_002

	Datum	Name
Gezeichnet / Drawn	13.02.2008	DH
Kontrolliert / Examined	13.02.2008	MK
Freigegeben / Approval		

Zeichg.Nr / Draw.-No: B0173900BA27

Winkel +/- 0,5° / Angle +/- 0,5°

Freimaßtoleranz / General Tolerance

0-1	+/- 0,05
>1-7	+/- 0,10
>7-15	+/- 0,15
>15-30	+/- 0,20
>30	+/- 0,25

BACH MANN

Art.Nr.: 912.002

Maßstab / Scale: 1:1

Format / Draw.-Size: A2

Blatt / Sheet: 1

Status / State | Änderungen / Changes | Datum / Date | Name / Name

Datei: C:\VaultWorkSpace\Bachmann-Daten\Bachmann-Bibliothek\Katalog\PIC PDU\912\BG_912_002.idw

Weitergabe sowie Vervielfältigung dieses Dokuments, Verwertung und Mitteilung seines Inhalts verboten, soweit nicht ausdrücklich gestattet. Zuwiderhandlungen verpflichten zu Schadenersatz. Alle Rechte für den Fall der Patent-, Gebrauchsmuster- oder Geschmacksmustereintragung vorbehalten.

The reproduction, distribution and utilization of this document as well as the communication of its contents to others without express authorization is prohibited. Offenders will be held liable for the payment of damages. All rights reserved in the event of the grant of a patent, utility model or design.

本文未经许可不得转让及翻印，不允许引用或转载其内容，违者必纠，并须赔偿损失。保留专利及试样注册的所有权。