Synergy 21 LED DALI 3in1 LED Controller (DT8)*Milight/Miboxer*

4 0 3 8 8 1 6 1 5 7 1 8 8

DL2
DALI 3 in 1 LED Controlle (DT8)

• Support DALI standard protocol IEC62386-102, 207, 209
• Support DT8 type TC, xy coordinates
• Brightness and color temperature adjustable

Features

DL2(DT8) is made by DALI-2 standard IEC62386, it can control brightness and color temperature via multi zones,

wide application for commercial lighting, hotel lighting and home lighting.

- Support DALI-2 standard protocol
- Three output mode, CCT mode (DT8) / single color mode / Dual channel single color mode (dual address)
- Dim brightness and color temperature
- Support dual output with single color mode (1 address for 1 channel)
- Reverse polarity protection, short circuit protection, over current protection and recovery function

Parameters

Product Name:	DALI 3 in 1 LED Controlle (DT8)
Model No.:	DL2

Input Voltage:	DC12-24V
Output Current:	10A/ Single channel
Total Output:	Max 20A
DALI Standrd:	IEC62386
IP Rating:	IP20
Working Temperature:	-10~40?
EMC Standard (EMC):	ETSI EN301 489-1 v2.2.3 (2019-11) ETSI EN301 489-3 v 2.1.1 (2019-03) ETSI EN 301 489-17 v 3.1.1 (2017-02)
Safety Standard (LVD):	EN 61347-2-11:2001+A1:2019; EN 61347-1:2015+A1:2018
Radio Equipment (RED):	ETSI EN 300 440 V2.2.1
Certification:	CE, EMC, LVD, RED

Atributos

Atributo	Valor
Ampere:	max 20
CC oder CV:	CV
Dimmbar:	Ja, DALI
Grösse:	120*51*21,6
LED - Gehäusefarbe:	weiß
LED - Gehäusematerial:	Kunsstoff
Lichtfarbe:	Single Colour + CCT
Produktname:	LED Controller - DALI
Peso:	0,084 Kg
Garantía:	60.00 Meses

Imágenes adicionales

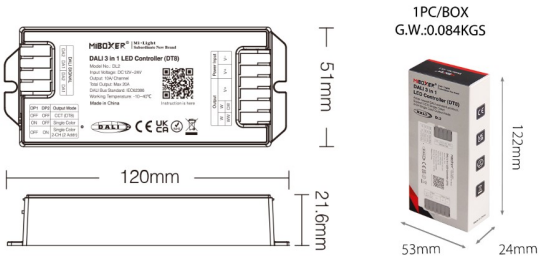

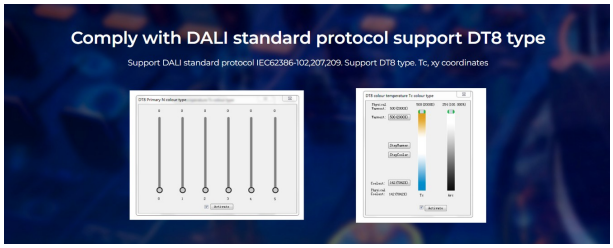

DP1	DP2	Output Mode
OFF	OFF	CCT (DT8)
ON	OFF	Single Color
OFF	ON	Single Color 2-CH (2 Addr)

Select output mode via PIN switch

Connection Diagram

Color temperature output mode

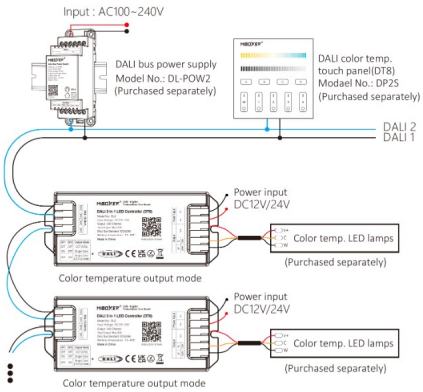

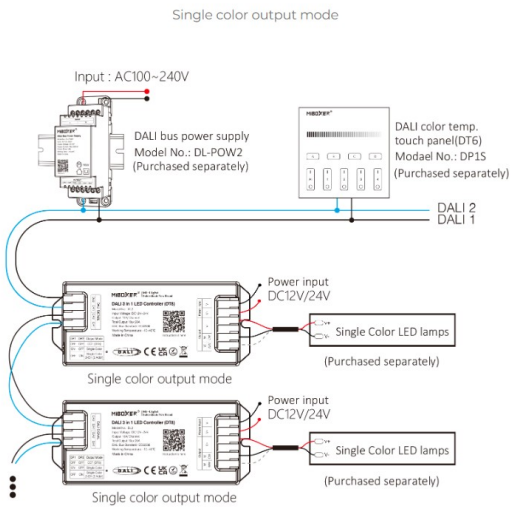

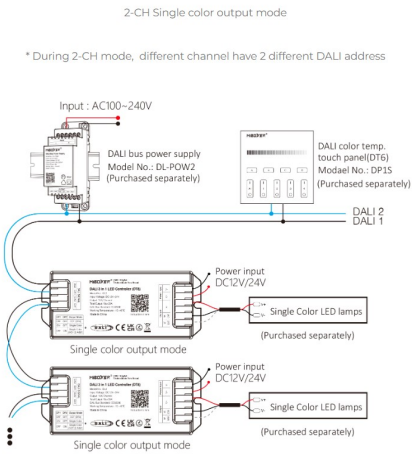

Accesorios

Número de artículo	Denominación
231824	Synergy 21 Fuente de alimentación Miboxer LED DALI-Bus
231828	Synergy 21 Panel táctil Miboxer 3-en-1 DALI
231829	Synergy 21 Panel táctil Miboxer DALI
231832	Synergy 21 Panel táctil Miboxer DALI
231834	MiBoxer DL-X LED DALI 5 in 1 LED Controller (DT8)
252288	Synergy 21 LED DALI 3in1 LED Controller (DT8)*Milight/Miboxer*

Allgemeiner Sicherheitshinweis für LED-Produkte

Wichtige Sicherheitshinweise für alle Produkte:

1. **Elektrische Gefahren:**

    - Alle Produkte dürfen nur von qualifiziertem Fachpersonal installiert und gewartet werden. Vor Installation oder Wartung immer den Strom abschalten, um elektrische Schläge zu vermeiden.
    - Verwenden Sie die Produkte nur mit der angegebenen Spannung und Leistung. Überlastung oder falsche Installation kann zu Beschädigungen oder elektrischen Gefahren führen.

1. **Überhitzung und Kühlung:**

    - Achten Sie auf ausreichende Belüftung, um eine Überhitzung zu verhindern. Vermeiden Sie den Betrieb in geschlossenen, schlecht belüfteten Bereichen. Überhitzung kann zu einer Verkürzung der Lebensdauer oder Brandgefahr führen.
    - Insbesondere bei **LED-Streifen** und **Hallenstrahlern** sorgen Sie für eine ausreichende Kühlung und Montage gemäß der Spezifikation.

1. **Feuchtigkeitsschutz:**

    - Achten Sie darauf, dass Produkte, die nicht für den Außenbereich geeignet sind (z. B. IP20 oder niedriger), nicht in feuchten oder nassen Umgebungen verwendet werden.
    - Produkte mit höherem **IP-Schutz (IP65, IP67, etc.)** sind für den Außenbereich und feuchte Umgebungen geeignet, aber auch hier ist auf die richtige Installation zu achten.

1. **Mechanische Gefahren:**

    - Beim Umgang mit Produkten wie **LED-Streifen** und **Aluprofilen** ist Vorsicht geboten. Vermeiden Sie mechanische Schäden durch unsachgemäße Handhabung oder Montage.
    - Achten Sie auf scharfe Kanten bei Produkten wie **LED-Streifen** und **Retrofit-Lampen**, die beim Montieren oder Bearbeiten Verletzungsgefahr verursachen können.

1. **Blendgefahr:**

    - Vermeiden Sie direkten Blick in das Licht, um Blendung zu verhindern. Stellen Sie sicher, dass **LED-Lampen**, **LED-Panels** und **Strahler** sicher installiert sind, sodass die Lichtquelle nicht direkt sichtbar ist.

1. **Verwendung von Fassungen und Verbindungen:**

    - Verwenden Sie nur geeignete **Fassungen** (z. B. E27, E14, G9) und stellen Sie sicher, dass**LED-Retrofit-Lampen** nur in den dafür vorgesehenen Fassungen installiert werden.
    - Bei **LED-Streifen** und **Hallenstrahlern** achten Sie darauf, dass die Verkabelung korrekt ausgeführt wird und keine Kurzschlüsse entstehen.

1. **Wartung und Reparaturen:**
    - Reparaturen und Modifikationen sollten nur von qualifiziertem Fachpersonal durchgeführt werden. Verwenden Sie keine beschädigten oder defekten Produkte, und tauschen Sie defekte Komponenten ausschließlich mit kompatiblen Ersatzteilen aus.
    - **LED-Produkte** dürfen nicht zerlegt oder ohne Fachkenntnis repariert werden.

1. **Lagerung und Transport:**
    - Lagern Sie Produkte an einem trockenen, sicheren Ort und vermeiden Sie physische Schäden. Transportieren Sie empfindliche Produkte wie **LED-Panels** und **Strahler** vorsichtig, um Brüche oder Kratzer zu verhindern.

1. **Sicherheitshinweise befolgen:**
    - Befolgen Sie stets alle mitgelieferten Anleitungen und Sicherheitshinweise, um eine sichere Nutzung und Installation zu gewährleisten.

Zusätzliche Hinweise je nach Produkttyp (für spezifische Produkte):

- **LED-Streifen:** Achten Sie darauf, dass diese korrekt verkürzt oder verlängert werden, ohne dass die Stromversorgung überlastet wird. Nutzen Sie nur die vorgesehenen Schnittmarken.
- **Hallenstrahler und Außenleuchten:** Stellen Sie sicher, dass die Montagehöhe und der Installationsort für die Beleuchtung optimal gewählt sind, um blendfreie und effiziente Beleuchtung zu gewährleisten.
- **Aluprofile:** Diese sollten so installiert werden, dass die Wärmeabführung der LED-Streifen nicht blockiert wird.
- **Retrofit-Lampen:** Verwenden Sie diese nur mit kompatiblen Fassungen und stellen Sie sicher, dass die Lampen ordnungsgemäß und sicher montiert sind.

Haftungsausschluss:

Die hier genannten Sicherheitshinweise gelten für die Installation und den Betrieb der Produkte. Für alle Fragen zur Montage, Wartung oder Sicherheit ist der Betreiber verantwortlich. Der Hersteller übernimmt keine Haftung für Schäden, die durch unsachgemäße Nutzung, Installation oder Wartung entstehen.