Synergy 21 LED Wifi Smart Switch WiFi + 2,4G + Push *Milight/Miboxer*

4 0 3 8 8 1 6 2 3 7 3 6 1



Interruptor inteligente (WiFi +2.4G + PUSH)

Relé de conmutación MiBoxer

Interruptor inteligente (WiFi +2,4G + PUSH)

- Soporta control por app "Tuya Smart"
- Soporta control de voz de terceros (Alexa, Google Assistant)
- Soporta función multi temporizador
- Compatible con varios equipos eléctricos

Características

El producto utiliza tecnología de transmisión inalámbrica WiFi+Bluetooth+2,4G. La conexión WiFi+Bluetooth a la red puede mejorar en gran medida la experiencia de conexión a la red. Cuando el router está desconectado, Bluetooth también puede conectarse directamente para controlar dispositivos a corta distancia.Con la aplicación "Tuya Smart", puede controlarlo de forma remota en cualquier momento y admite el control de voz de terceros. Si se trata de un aparato tradicional como un ventilador, humidificador o chimenea eléctrica, puede realizar la conmutación inteligente y control de tiempo, ¡haciendo su vida más conveniente e inteligente!

Soporta la función de estadísticas de energía, puede ser monitoreado en tiempo real por la aplicación, y gestiona fácilmente el consumo de electricidad del hogar
Se utiliza para encender / apagar las luces LED (sin función de atenuación), lámparas incandescentes tradicionales, lámparas halógenas, calentadores, chimeneas eléctricas y otros aparatos tradicionales

Soporta ajustes de estado de encendido (OFF / ON / Conservar el estado antes de apagar)
Soporta la función de bloqueo para niños para proteger la seguridad de los niños y evitar que los aparatos eléctricos se dañen
Un controlador puede emparejarse con 12 mandos a distancia (distancia de control 30m)
Con función de comunicación bidireccional 2.4G RF, es necesario utilizarlo con el mando a distancia C2
Reenvío automático: reenvía automáticamente la señal remota a otro interruptor, haciendo que la distancia de control remoto sea infinita

Parámetros

Nombre del producto:	Interruptor inteligente (WiFi +2.4G + PUSH)
Número de modelo:	SWL
Voltaje de entrada:	AC100~240V 50/60Hz
Tensión de salida:	AC100~240V 50/60Hz
Corriente de salida:	Máximo 10A
Potencia de salida:	1000W-2400W
Clasificación IP:	IP20
Temperatura de trabajo:	-10~40°C
Señal de control:	WiFi + 2.4G + PUSH
Distancia de control 2.4G:	30m
Estándares WiFi:	IEEE 802.11b/g/n 2.4GHz
Normas CEM (compatibilidad electromagnética):	ETSI EN 301 489-1 V2.2.3 ETSI EN 301 489-17 V3.2.4
Norma de seguridad (LVD):	EN 62368-1: 2020+A1: 2020
Equipos de radio (RED):	ETSI EN 300 440 V2.2.1
Certificación:	CE, EMC, RED

Atributos

Atributo	Valor
Ampere:	max 10
Betriebstemperatur:	-10 bis +40
Grösse:	118*45*24
Volt:	230
Peso:	0,11 Kg
Garantía:	60.00 Meses

Imágenes adicionales







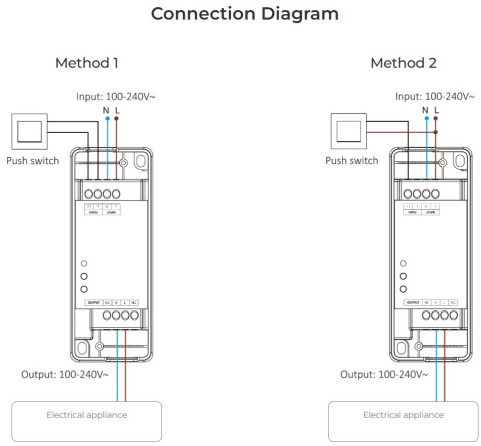



Support Tuya smart app control (no need 2.4G gateway)

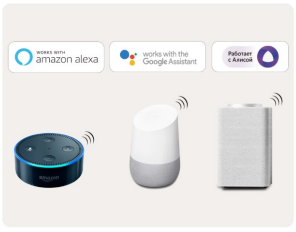

Support third party voice control (no need 2.4G gateway)

Accesorios

Número de artículo	Denominación
237366	Synergy 21 LED Fernbedienung Smart Mini, 4 Zonen, 2,4GHz, schwarz – Handfernbedienung, magnetische Wandhalterung *Milight/Miboxer*

Allgemeiner Sicherheitshinweis für LED-Produkte

Wichtige Sicherheitshinweise für alle Produkte:

1. **Elektrische Gefahren:**
    - Alle Produkte dürfen nur von qualifiziertem Fachpersonal installiert und gewartet werden. Vor Installation oder Wartung immer den Strom abschalten, um elektrische Schläge zu vermeiden.
    - Verwenden Sie die Produkte nur mit der angegebenen Spannung und Leistung. Überlastung oder falsche Installation kann zu Beschädigungen oder elektrischen Gefahren führen.

1. **Überhitzung und Kühlung:**
    - Achten Sie auf ausreichende Belüftung, um eine Überhitzung zu verhindern. Vermeiden Sie den Betrieb in geschlossenen, schlecht belüfteten Bereichen. Überhitzung kann zu einer Verkürzung der Lebensdauer oder Brandgefahr führen.
    - Insbesondere bei **LED-Streifen** und **Hallenstrahlern** sorgen Sie für eine ausreichende Kühlung und Montage gemäß der Spezifikation.

1. **Feuchtigkeitsschutz:**
    - Achten Sie darauf, dass Produkte, die nicht für den Außenbereich geeignet sind (z. B. IP20 oder niedriger), nicht in feuchten oder nassen Umgebungen verwendet werden.
    - Produkte mit höherem **IP-Schutz (IP65, IP67, etc.)** sind für den Außenbereich und feuchte Umgebungen geeignet, aber auch hier ist auf die richtige Installation zu achten.

1. **Mechanische Gefahren:**
    - Beim Umgang mit Produkten wie **LED-Streifen** und **Aluprofilen** ist Vorsicht geboten. Vermeiden Sie mechanische Schäden durch unsachgemäße Handhabung oder Montage.
    - Achten Sie auf scharfe Kanten bei Produkten wie **LED-Streifen** und **Retrofit-Lampen**, die beim Montieren oder Bearbeiten Verletzungsgefahr verursachen können.

1. **Blendgefahr:**
    - Vermeiden Sie direkten Blick in das Licht, um Blendung zu verhindern. Stellen Sie sicher, dass **LED-Lampen**, **LED-Panels** und **Strahler** sicher installiert sind, sodass die Lichtquelle nicht direkt sichtbar ist.

1. **Verwendung von Fassungen und Verbindungen:**
    - Verwenden Sie nur geeignete **Fassungen** (z. B. E27, E14, G9) und stellen Sie sicher, dass**LED-Retrofit-Lampen** nur in den dafür vorgesehenen Fassungen installiert werden.
    - Bei **LED-Streifen** und **Hallenstrahlern** achten Sie darauf, dass die Verkabelung korrekt ausgeführt wird und keine Kurzschlüsse entstehen.

1. **Wartung und Reparaturen:**
    - Reparaturen und Modifikationen sollten nur von qualifiziertem Fachpersonal durchgeführt werden. Verwenden Sie keine beschädigten oder defekten Produkte, und tauschen Sie defekte Komponenten ausschließlich mit kompatiblen Ersatzteilen aus.
    - **LED-Produkte** dürfen nicht zerlegt oder ohne Fachkenntnis repariert werden.

1. **Lagerung und Transport:**
    - Lagern Sie Produkte an einem trockenen, sicheren Ort und vermeiden Sie physische Schäden. Transportieren Sie empfindliche Produkte wie **LED-Panels** und **Strahler** vorsichtig, um Brüche oder Kratzer zu verhindern.

1. **Sicherheitshinweise befolgen:**
    - Befolgen Sie stets alle mitgelieferten Anleitungen und Sicherheitshinweise, um eine sichere Nutzung und Installation zu gewährleisten.

Zusätzliche Hinweise je nach Produkttyp (für spezifische Produkte):

- **LED-Streifen:** Achten Sie darauf, dass diese korrekt verkürzt oder verlängert werden, ohne dass die Stromversorgung überlastet wird. Nutzen Sie nur die vorgesehenen Schnittmarken.
- **Hallenstrahler und Außenleuchten:** Stellen Sie sicher, dass die Montagehöhe und der Installationsort für die Beleuchtung optimal gewählt sind, um blendfreie und effiziente Beleuchtung zu gewährleisten.
- **Aluprofile:** Diese sollten so installiert werden, dass die Wärmeabführung der LED-Streifen nicht blockiert wird.
- **Retrofit-Lampen:** Verwenden Sie diese nur mit kompatiblen Fassungen und stellen Sie sicher, dass die Lampen ordnungsgemäß und sicher montiert sind.

Haftungsausschluss:

Die hier genannten Sicherheitshinweise gelten für die Installation und den Betrieb der Produkte. Für alle Fragen zur Montage, Wartung oder Sicherheit ist der Betreiber verantwortlich. Der Hersteller übernimmt keine Haftung für Schäden, die durch unsachgemäße Nutzung, Installation oder Wartung entstehen.