Synergy 21 LED Wifi Smart Switch WiFi + 2,4G + Push *Milight/Miboxer*

4 0 3 8 8 1 6 2 3 7 3 6 1



Smart switch (WiFi +2.4G + PUSH)

MiBoxer relais de commutation

- Support app control "Tuya Smart"
- Support third party voice control (Alexa, Google Assistant)
- Support de la fonction multi-minuterie
- compatible avec divers équipements électriques

Features

Le produit utilise la technologie de transmission sans fil WiFi+Bluetooth+2.4G. La connexion WiFi+Bluetooth au réseau peut améliorer considérablement l'expérience de connexion au réseau. Lorsque le routeur est déconnecté, Bluetooth peut également se connecter directement à des dispositifs de contrôle à courte portée.Avec l'application "Tuya Smart", vous pouvez le contrôler à distance à tout moment et supporte la commande vocale tierce. Qu'il s'agisse d'un appareil traditionnel tel qu'un ventilateur, un humidificateur ou un foyer électrique, il peut réaliser une commutation intelligente et un contrôle du timing, rendant votre vie plus pratique et plus intelligente!

Supporte la fonction de statistiques de puissance, peut être surveillé en temps réel par l'application, et gère facilement la consommation d'électricité domestique
. Utilisé pour allumer/éteindre les lampes LED (sans fonction de gradation), les lampes incandescentes traditionnelles, les lampes halogènes, les chauffages, les foyers électriques et autres appareils traditionnels
. Prise en charge des réglages de l'état de l'alimentation (OFF / ON / Maintenir l'état avant la coupure de l'alimentation)

Fonction de verrouillage enfant pour protéger la sécurité des enfants et éviter d'endommager les appareils électriques
. Un contrôleur peut être jumelé avec 12 télécommandes (distance de contrôle 30m)
Avec la fonction de communication bidirectionnelle 2.4G RF, il doit être utilisé avec C2 télécommandes
. Auto-forwarding : Auto-forward le signal de la télécommande vers un autre interrupteur, rendant la distance de la télécommande infinie

.

Parametres

Nom du produit :	Smart switch (WiFi +2.4G + PUSH)
Model No.:	SWL
Voltage d'entrée:	AC100~240V 50/60Hz
Output Voltage:	AC100~240V 50/60Hz
Output Current:	Max 10A
Output Power:	1000W-2400W
IP Rating:	IP20
Température de travail:	-10~40°C
Signal de contrôle:	WiFi + 2.4G + PUSH
2.4G Control Distance:	30m
Normes WiFi:	IEEE 802.11b/g/n 2.4GHz
Norme EMC (EMC):	ETSI EN 301 489-1 V2.2.3 ETSI EN 301 489-17 V3.2.4
Norme de sécurité (LVD):	EN 62368-1 : 2020+A1 : 2020
Equipement radio (RED):	ETSI EN 300 440 V2.2.1
Certification:	CE, EMC, RED

Attributs

Attribut	Valeur
Ampere:	max 10
Betriebstemperatur:	-10 bis +40
Grösse:	118*45*24
Volt:	230
Poids:	0,11 Kg

Attribut	Valeur
Garantie:	60.00 Mois

Images supplémentaires





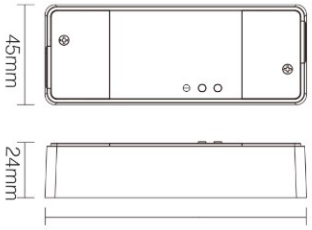



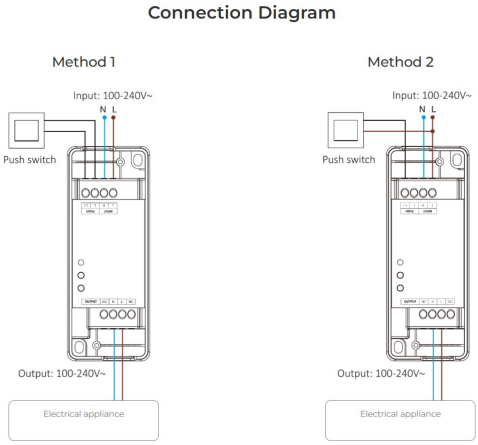



Support Tuya smart app control (no need 2.4G gateway)

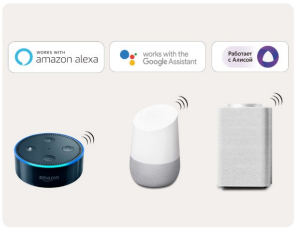

Support third party voice control (no need 2.4G gateway)

Accessoires

No. d'article	Désignation
237366	Synergy 21 LED Fernbedienung Smart Mini, 4 Zonen, 2,4GHz, schwarz – Handfernbedienung, magnetische Wandhalterung *Milight/Miboxer*

Allgemeiner Sicherheitshinweis für LED-Produkte

Wichtige Sicherheitshinweise für alle Produkte:

1. **Elektrische Gefahren:**
    - Alle Produkte dürfen nur von qualifiziertem Fachpersonal installiert und gewartet werden. Vor Installation oder Wartung immer den Strom abschalten, um elektrische Schläge zu vermeiden.
    - Verwenden Sie die Produkte nur mit der angegebenen Spannung und Leistung. Überlastung oder falsche Installation kann zu Beschädigungen oder elektrischen Gefahren führen.

1. **Überhitzung und Kühlung:**
    - Achten Sie auf ausreichende Belüftung, um eine Überhitzung zu verhindern. Vermeiden Sie den Betrieb in geschlossenen, schlecht belüfteten Bereichen. Überhitzung kann zu einer Verkürzung der Lebensdauer oder Brandgefahr führen.
    - Insbesondere bei **LED-Streifen** und **Hallenstrahlern** sorgen Sie für eine ausreichende Kühlung und Montage gemäß der Spezifikation.

1. **Feuchtigkeitsschutz:**
    - Achten Sie darauf, dass Produkte, die nicht für den Außenbereich geeignet sind (z. B. IP20 oder niedriger), nicht in feuchten oder nassen Umgebungen verwendet werden.
    - Produkte mit höherem **IP-Schutz (IP65, IP67, etc.)** sind für den Außenbereich und feuchte Umgebungen geeignet, aber auch hier ist auf die richtige Installation zu achten.

1. **Mechanische Gefahren:**
    - Beim Umgang mit Produkten wie **LED-Streifen** und **Aluprofilen** ist Vorsicht geboten. Vermeiden Sie mechanische Schäden durch unsachgemäße Handhabung oder Montage.
    - Achten Sie auf scharfe Kanten bei Produkten wie **LED-Streifen** und **Retrofit-Lampen**, die beim Montieren oder Bearbeiten Verletzungsgefahr verursachen können.

1. **Blendgefahr:**
    - Vermeiden Sie direkten Blick in das Licht, um Blendung zu verhindern. Stellen Sie sicher, dass **LED-Lampen**, **LED-Panels** und **Strahler** sicher installiert sind, sodass die Lichtquelle nicht direkt sichtbar ist.

1. **Verwendung von Fassungen und Verbindungen:**
    - Verwenden Sie nur geeignete **Fassungen** (z. B. E27, E14, G9) und stellen Sie sicher, dass**LED-Retrofit-Lampen** nur in den dafür vorgesehenen Fassungen installiert werden.
    - Bei **LED-Streifen** und **Hallenstrahlern** achten Sie darauf, dass die Verkabelung korrekt ausgeführt wird und keine Kurzschlüsse entstehen.

1. **Wartung und Reparaturen:**
    - Reparaturen und Modifikationen sollten nur von qualifiziertem Fachpersonal durchgeführt werden. Verwenden Sie keine beschädigten oder defekten Produkte, und tauschen Sie defekte Komponenten ausschließlich mit kompatiblen Ersatzteilen aus.
    - **LED-Produkte** dürfen nicht zerlegt oder ohne Fachkenntnis repariert werden.

1. **Lagerung und Transport:**
    - Lagern Sie Produkte an einem trockenen, sicheren Ort und vermeiden Sie physische Schäden. Transportieren Sie empfindliche Produkte wie **LED-Panels** und **Strahler** vorsichtig, um Brüche oder Kratzer zu verhindern.

1. **Sicherheitshinweise befolgen:**
    - Befolgen Sie stets alle mitgelieferten Anleitungen und Sicherheitshinweise, um eine sichere Nutzung und Installation zu gewährleisten.

Zusätzliche Hinweise je nach Produkttyp (für spezifische Produkte):

- **LED-Streifen:** Achten Sie darauf, dass diese korrekt verkürzt oder verlängert werden, ohne dass die Stromversorgung überlastet wird. Nutzen Sie nur die vorgesehenen Schnittmarken.
- **Hallenstrahler und Außenleuchten:** Stellen Sie sicher, dass die Montagehöhe und der Installationsort für die Beleuchtung optimal gewählt sind, um blendfreie und effiziente Beleuchtung zu gewährleisten.
- **Aluprofile:** Diese sollten so installiert werden, dass die Wärmeabführung der LED-Streifen nicht blockiert wird.
- **Retrofit-Lampen:** Verwenden Sie diese nur mit kompatiblen Fassungen und stellen Sie sicher, dass die Lampen ordnungsgemäß und sicher montiert sind.

Haftungsausschluss:

Die hier genannten Sicherheitshinweise gelten für die Installation und den Betrieb der Produkte. Für alle Fragen zur Montage, Wartung oder Sicherheit ist der Betreiber verantwortlich. Der Hersteller übernimmt keine Haftung für Schäden, die durch unsachgemäße Nutzung, Installation oder Wartung entstehen.