MiBoxer SWL LED Wifi Smart Switch WiFi + 2,4G + Push

4 0 3 8 8 1 6 2 3 7 3 6 1



Smart switch (WiFi +2.4G + PUSH)

MiBoxer Schaltrelais

- Support "Tuya Smart" app control
- Support third party voice control (Alexa, Google Assistant)
- Support multi timmer function
- compatible with various electrical equipment

Features

The product uses WiFi+Bluetooth+2.4G wireless transmission technology. WiFi+Bluetooth connection to the network can greatly improve the network connection experience. When the router is disconnected, Bluetooth can also connect directly to control devices at close range.With the "Tuya Smart" app, you can remotely control it at any time and supports third-party voice control. Whether it is a traditional appliance such as a fan, humidifier or electric fireplace, it can realize intelligent switching and timing control, making your life more convenient and intelligent!

Supports power statistics function, can be monitored in real time by app, and easily manages household electricity consumption
Used to turn on/off LED lights (without dimming function), traditional incandescent lamps, halogen lamps, heaters, electric fireplaces and other traditional appliances
Support power-on status settings (OFF / ON / Retain the status before power off)
Supports child lock function to protect children's safety and prevent electrical appliances from being damaged

One controller can be paired with 12 remote (control distance 30m)
With 2.4G RF two-way communication function, it needs to be used with C2 remote control
Auto-forwarding: Auto-forward the remote signal to another switch, making the remote control distance infinite

Parameters

Product Name:	Smart switch (WiFi +2.4G + PUSH)
Model No.:	SWL
Input Voltage:	AC100~240V 50/60Hz
Output Voltage:	AC100~240V 50/60Hz
Output Current:	Max 10A
Output Power:	1000W-2400W
IP Rating:	IP20
Working Temperature:	-10~40°C
Control Signal:	WiFi + 2.4G + PUSH
2.4G Control Distance:	30m
WiFi Standards:	IEEE 802.11b/g/n 2.4GHz
EMC Standard (EMC):	ETSI EN 301 489-1 V2.2.3 ETSI EN 301 489-17 V3.2.4
Safety Standard (LVD):	EN 62368-1: 2020+A1: 2020
Radio Equipment (RED):	ETSI EN 300 440 V2.2.1
Certification:	CE, EMC, RED

Merkmale

Merkmal	Wert
Ampere:	max 10
Betriebstemperatur:	-10 bis +40
Grösse:	118*45*24
Volt:	230
Gewicht:	0,11 Kg
Garantie:	60.00 Monate

Weitere Bilder





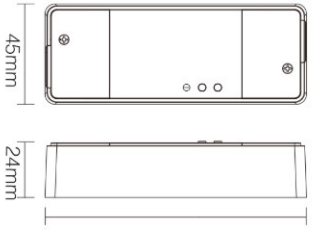



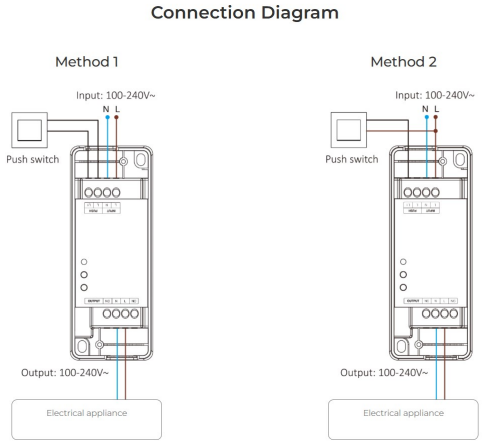



Support Tuya smart app control (no need 2.4G gateway)

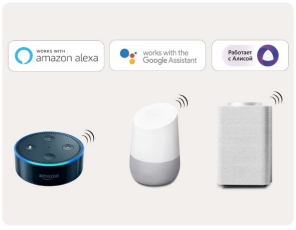

Support third party voice control (no need 2.4G gateway)

Zubehör

Art.-Nr.	Name
237366	Synergy 21 LED Fernbedienung Smart Mini, 4 Zonen, 2,4GHz, schwarz – Handfernbedienung, magnetische Wandhalterung *Milight/Miboxer*

Allgemeiner Sicherheitshinweis für LED-Produkte

Wichtige Sicherheitshinweise für alle Produkte:

1. **Elektrische Gefahren:**
    - Alle Produkte dürfen nur von qualifiziertem Fachpersonal installiert und gewartet werden. Vor Installation oder Wartung immer den Strom abschalten, um elektrische Schläge zu vermeiden.
    - Verwenden Sie die Produkte nur mit der angegebenen Spannung und Leistung. Überlastung oder falsche Installation kann zu Beschädigungen oder elektrischen Gefahren führen.

1. **Überhitzung und Kühlung:**
    - Achten Sie auf ausreichende Belüftung, um eine Überhitzung zu verhindern. Vermeiden Sie den Betrieb in geschlossenen, schlecht belüfteten Bereichen. Überhitzung kann zu einer Verkürzung der Lebensdauer oder Brandgefahr führen.
    - Insbesondere bei **LED-Streifen** und **Hallenstrahlern** sorgen Sie für eine ausreichende Kühlung und Montage gemäß der Spezifikation.

1. **Feuchtigkeitsschutz:**
    - Achten Sie darauf, dass Produkte, die nicht für den Außenbereich geeignet sind (z. B. IP20 oder niedriger), nicht in feuchten oder nassen Umgebungen verwendet werden.
    - Produkte mit höherem **IP-Schutz (IP65, IP67, etc.)** sind für den Außenbereich und feuchte Umgebungen geeignet, aber auch hier ist auf die richtige Installation zu achten.

1. **Mechanische Gefahren:**
    - Beim Umgang mit Produkten wie **LED-Streifen** und **Aluprofilen** ist Vorsicht geboten. Vermeiden Sie mechanische Schäden durch unsachgemäße Handhabung oder Montage.
    - Achten Sie auf scharfe Kanten bei Produkten wie **LED-Streifen** und **Retrofit-Lampen**, die beim Montieren oder Bearbeiten Verletzungsgefahr verursachen können.

1. **Blendgefahr:**
    - Vermeiden Sie direkten Blick in das Licht, um Blendung zu verhindern. Stellen Sie sicher, dass **LED-Lampen**, **LED-Panels** und **Strahler** sicher installiert sind, sodass die Lichtquelle nicht direkt sichtbar ist.

1. **Verwendung von Fassungen und Verbindungen:**
    - Verwenden Sie nur geeignete **Fassungen** (z. B. E27, E14, G9) und stellen Sie sicher, dass**LED-Retrofit-Lampen** nur in den dafür vorgesehenen Fassungen installiert werden.
    - Bei **LED-Streifen** und **Hallenstrahlern** achten Sie darauf, dass die Verkabelung korrekt ausgeführt wird und keine Kurzschlüsse entstehen.

1. **Wartung und Reparaturen:**
    - Reparaturen und Modifikationen sollten nur von qualifiziertem Fachpersonal durchgeführt werden. Verwenden Sie keine beschädigten oder defekten Produkte, und tauschen Sie defekte Komponenten ausschließlich mit kompatiblen Ersatzteilen aus.
    - **LED-Produkte** dürfen nicht zerlegt oder ohne Fachkenntnis repariert werden.

1. **Lagerung und Transport:**
    - Lagern Sie Produkte an einem trockenen, sicheren Ort und vermeiden Sie physische Schäden. Transportieren Sie empfindliche Produkte wie **LED-Panels** und **Strahler** vorsichtig, um Brüche oder Kratzer zu verhindern.

1. **Sicherheitshinweise befolgen:**
    - Befolgen Sie stets alle mitgelieferten Anleitungen und Sicherheitshinweise, um eine sichere Nutzung und Installation zu gewährleisten.

Zusätzliche Hinweise je nach Produkttyp (für spezifische Produkte):

- **LED-Streifen:** Achten Sie darauf, dass diese korrekt verkürzt oder verlängert werden, ohne dass die Stromversorgung überlastet wird. Nutzen Sie nur die vorgesehenen Schnittmarken.
- **Hallenstrahler und Außenleuchten:** Stellen Sie sicher, dass die Montagehöhe und der Installationsort für die Beleuchtung optimal gewählt sind, um blendfreie und effiziente Beleuchtung zu gewährleisten.
- **Aluprofile:** Diese sollten so installiert werden, dass die Wärmeabführung der LED-Streifen nicht blockiert wird.
- **Retrofit-Lampen:** Verwenden Sie diese nur mit kompatiblen Fassungen und stellen Sie sicher, dass die Lampen ordnungsgemäß und sicher montiert sind.

Haftungsausschluss:

Die hier genannten Sicherheitshinweise gelten für die Installation und den Betrieb der Produkte. Für alle Fragen zur Montage, Wartung oder Sicherheit ist der Betreiber verantwortlich. Der Hersteller übernimmt keine Haftung für Schäden, die durch unsachgemäße Nutzung, Installation oder Wartung entstehen.