Miboxer Proyector LED de jardín 15W RGB+CCT (Zigbee 3.0 + 2.4G)



4 0 3 8 8 1 6 1 3 5 4 3 8

La **Luz LED de jardín RGB-WW (CCT) de 15W (Zigbee 3.0 + 2.4G)**, modelo nº **FUTC02ZR**, es la elección ideal para una iluminación de jardín inteligente y energéticamente eficiente. Con un **voltaje de entrada de AC100~240V 50/60Hz** y una salida de **15W**, esta luz proporciona una iluminación potente y atmosférica en su zona exterior.

Esta lámpara de jardín ofrece una **temperatura de color flexible de 2700K a 6500K**, que junto con una **salida de luz de 100LM/W** produce un impresionante **flujo luminoso de 1500LM**. El **índice de reproducción cromática (IRC) de más de 80** garantiza una representación natural y vívida del color, mientras que el preciso **ángulo de haz de 15°** crea acentos específicos en su jardín.

Gracias al avanzado protocolo de comunicación **Zigbee 3.0 + 2,4 GHz**, podrá controlar cómodamente esta luz a distancia. El **alcance de control** es de **50 metros en campo abierto para Zigbee** y de **30 metros para el mando a distancia RF de 2,4G**. Con clase de protección **IP65**, la luz está idealmente protegida contra el polvo y el agua, lo que garantiza su durabilidad y fiabilidad en zonas al aire libre.

Cabe destacar la **regulación por escala de grises** con **4096 niveles**, que permite un ajuste especialmente fino de la luminosidad. El **rango de atenuación** abarca desde el **0,1% hasta el 100%** y sigue una **curva de atenuación logarítmica**, que garantiza un ajuste de la luz uniforme y agradable.

Esta lámpara de jardín cumple con los más altos estándares de seguridad y calidad, incluyendo **EMC, LVD y RED**, certificados por **CE, EMC, LVD, RED**. La **distancia de emisión** de esta luminaria es de unos impresionantes **10 millones**, lo que la hace ideal para aplicaciones a gran escala.

La **distancia de emisión** de esta luminaria es de unos impresionantes **10 millones**.

Experimente la combinación perfecta de tecnología de vanguardia y diseño elegante con la **Luz LED de jardín RGB-WW (CCT) de 15W (Zigbee 3.0 + 2.4G)**

Nombre del producto: 15W RGB-WW (CCT) Luz LED de jardín (Zigbee 3.0 + 2.4G)

- Modelo No.: FUTC02ZR
- Voltaje de entrada: AC100~240V 50/60Hz
- Potencia: 15W
- PF: >0.5
- CRI: >80
- Temperatura de color: 2700K ~ 6500K
- Flujo luminoso: 1500LM
- Eficiencia luminosa: 100LM/W
- Ángulo del haz: 15°
- Protocolo de comunicación: Zigbee 3.0 + 2.4 GHz
- Distancia de control: Zigbee: 50 m (área abierta); 2,4 G RF control remoto: 30 m
- Grado de protección IP: IP65
- Temperatura de funcionamiento: -20~45°C
- Distancia de emisión: 10 millones
- Regulación de la escala de grises: 4096 niveles
- Rango de regulación: 0,1%-100%
- Curva de atenuación: Logarítmica
- Normativa CEM (compatibilidad electromagnética): ETSI EN301 489-1 v 2.2.3 (2019-11); ETSI EN 301 489-3 v 2.3.1 (2019-03)
- Norma de seguridad (LVD): EN 62560:2012+A1; 2015+A11:2019
- Equipo de radio (RED): ETSI EN 300 440 V2.2.1
- Certificación: CE, EMC, LVD, RED
- Eficiencia energética: F

Atributos

Atributo	Valor
Abstrahlwinkel:	15
CRI:	>80
Dimmbar:	Ja
Grösse:	189*170*69
LED - Gehäusefarbe:	schwarz
LED - Gehäusematerial:	Aluminium
Lichtfarbe:	RGB-WW
Lichtfarbe in Kelvin:	2700~6500
Lumen:	1500

Atributo	Valor
Schutzklasse:	IP65
Volt:	230
Peso:	1,004 Kg
Garantía:	60.00 Meses

Imágenes adicionales





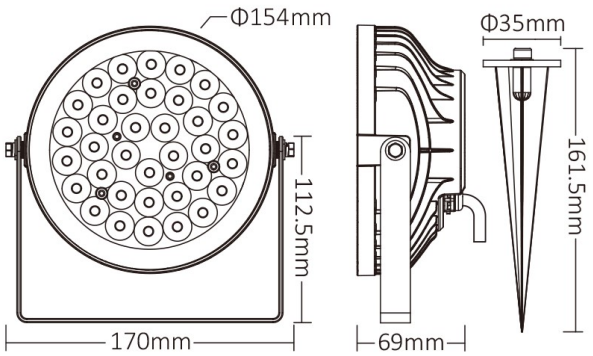



Accesorios

Número de artículo	Denominación
248153	Synergy 21 Tools Kabel Entmanteler - cable stripper
248168	Synergy 21 Tools Schraubenzieher Set, Toolkit/Werkzeug Typ: Präzession
248169	Synergy 21 Tools Schraubenzieher Set, Toolkit/Werkzeug Typ: Feinmechanik
148726	Synergy 21 Outdoor Kabelverbinder IP68 1:1, 250V
148727	Synergy 21 Outdoor Kabelverbinder IP66 1:2
148728	Synergy 21 Netzteil - Wasserdichte Verbinder Box 4 Ports Kabelverbinder
148729	Synergy 21 Outdoor Kabelverbinder IP68 Box 3 Ports transparent
148730	Synergy 21 Outdoor Kabelverbinder IP66 Box 3 Ports
247722	Synergy 21 Outdoor Kabelverbinder IP68 1:1 mit 2fach Klemme
247724	Synergy 21 Outdoor Kabelverbinder IP68 1:1 mit 3fach Klemme
250038	Synergy 21 indoor Kabelverbinder 3in - 6out
250039	Synergy 21 indoor Kabelverbinder 2in - 4out
250190	Synergy 21 Juego de Conectores Termorretráctiles con Soldadura – Impermeable IP67

Allgemeiner Sicherheitshinweis für LED-Produkte

Wichtige Sicherheitshinweise für alle Produkte:

1. **Elektrische Gefahren:**
    - Alle Produkte dürfen nur von qualifiziertem Fachpersonal installiert und gewartet werden. Vor Installation oder Wartung immer den Strom abschalten, um elektrische Schläge zu vermeiden.
    - Verwenden Sie die Produkte nur mit der angegebenen Spannung und Leistung. Überlastung oder falsche Installation kann zu Beschädigungen oder elektrischen Gefahren führen.

1. **Überhitzung und Kühlung:**
    - Achten Sie auf ausreichende Belüftung, um eine Überhitzung zu verhindern. Vermeiden Sie den Betrieb in geschlossenen, schlecht belüfteten Bereichen. Überhitzung kann zu einer Verkürzung der Lebensdauer oder Brandgefahr führen.
    - Insbesondere bei **LED-Streifen** und **Hallenstrahlern** sorgen Sie für eine ausreichende Kühlung und Montage gemäß der Spezifikation.

1. **Feuchtigkeitsschutz:**
    - Achten Sie darauf, dass Produkte, die nicht für den Außenbereich geeignet sind (z. B. IP20 oder niedriger), nicht in feuchten oder nassen Umgebungen verwendet werden.
    - Produkte mit höherem **IP-Schutz (IP65, IP67, etc.)** sind für den Außenbereich und feuchte Umgebungen geeignet, aber auch hier ist auf die richtige Installation zu achten.

1. **Mechanische Gefahren:**
    - Beim Umgang mit Produkten wie **LED-Streifen** und **Aluprofilen** ist Vorsicht geboten. Vermeiden Sie mechanische Schäden durch unsachgemäße Handhabung oder Montage.
    - Achten Sie auf scharfe Kanten bei Produkten wie **LED-Streifen** und **Retrofit-Lampen**, die beim Montieren oder Bearbeiten Verletzungsgefahr verursachen können.

1. **Blendgefahr:**
    - Vermeiden Sie direkten Blick in das Licht, um Blendung zu verhindern. Stellen Sie sicher, dass **LED-Lampen**, **LED-Panels** und **Strahler** sicher installiert sind, sodass die Lichtquelle nicht direkt sichtbar ist.

1. **Verwendung von Fassungen und Verbindungen:**
    - Verwenden Sie nur geeignete **Fassungen** (z. B. E27, E14, G9) und stellen Sie sicher, dass**LED-Retrofit-Lampen** nur in den dafür vorgesehenen Fassungen installiert werden.
    - Bei **LED-Streifen** und **Hallenstrahlern** achten Sie darauf, dass die Verkabelung korrekt ausgeführt wird und keine Kurzschlüsse entstehen.

1. **Wartung und Reparaturen:**
    - Reparaturen und Modifikationen sollten nur von qualifiziertem Fachpersonal durchgeführt werden. Verwenden Sie keine beschädigten oder defekten Produkte, und tauschen Sie defekte Komponenten ausschließlich mit kompatiblen Ersatzteilen aus.
    - **LED-Produkte** dürfen nicht zerlegt oder ohne Fachkenntnis repariert werden.

1. **Lagerung und Transport:**
    - Lagern Sie Produkte an einem trockenen, sicheren Ort und vermeiden Sie physische Schäden. Transportieren Sie empfindliche Produkte wie **LED-Panels** und **Strahler** vorsichtig, um Brüche oder Kratzer zu verhindern.

1. **Sicherheitshinweise befolgen:**
    - Befolgen Sie stets alle mitgelieferten Anleitungen und Sicherheitshinweise, um eine sichere Nutzung und Installation zu gewährleisten.

Zusätzliche Hinweise je nach Produkttyp (für spezifische Produkte):

- **LED-Streifen:** Achten Sie darauf, dass diese korrekt verkürzt oder verlängert werden, ohne dass die Stromversorgung überlastet wird. Nutzen Sie nur die vorgesehenen Schnittmarken.
- **Hallenstrahler und Außenleuchten:** Stellen Sie sicher, dass die Montagehöhe und der Installationsort für die Beleuchtung optimal gewählt sind, um blendfreie und effiziente Beleuchtung zu gewährleisten.
- **Aluprofile:** Diese sollten so installiert werden, dass die Wärmeabführung der LED-Streifen nicht blockiert wird.
- **Retrofit-Lampen:** Verwenden Sie diese nur mit kompatiblen Fassungen und stellen Sie sicher, dass die Lampen ordnungsgemäß und sicher montiert sind.

Haftungsausschluss:

Die hier genannten Sicherheitshinweise gelten für die Installation und den Betrieb der Produkte. Für alle Fragen zur Montage, Wartung oder Sicherheit ist der Betreiber verantwortlich. Der Hersteller übernimmt keine Haftung für Schäden, die durch unsachgemäße Nutzung, Installation oder Wartung entstehen.