Synergy 21 LED Fernbedienung 2,4GHz 4 Zonen Wireless Dimm Panel (b) *Milight/Miboxer*

4 0 3 8 8 1 6 1 5 1 7 8 0

The Synergy 21 LED Wireless Dimm Panel in black offers an elegant and convenient solution for controlling up to four lighting zones. With the infinitely variable brightness control, you can create the desired lighting atmosphere at any time - from soft background lighting to bright task lighting. Thanks to the magnetic attachment, installation is particularly easy and flexible.

Properties & Advantages

- Compatibility: Supports all controllers in the MiBoxer/Mi-Light 2.4 GHz series
- Control: Brightness continuously adjustable
- Multi-zone function: Control of up to 4 zones simultaneously or separately
- Range: Control distance up to 30 metres
- Design: Modern panel in black with magnetic attachment for easy installation
- Energy efficiency: Very low standby power consumption of only 6 µA
- Flexible use: Multiple devices can be assigned and controlled simultaneously

Technical data

Model: 4 zone wireless dimming panel
Housing colour: Black
Operating voltage: 3 V (2 × AAA batteries, not included in the scope of delivery)
Transmission power: 6 dBm
Standby power consumption: 6 µA
Radio frequency: 2.4 GHz
Modulation method: GFSK
Control distance: up to 30 m

Errors and technical changes that serve the interests of progress or development of the product, are reserved.

Operating temperature: 10 °C to +40 °C

Ranges of application

Perfectly suitable for:

- Living rooms & smart home lighting
- Office & conference areas
- Sales rooms & catering
- Exhibitions, events & presentation areas

Attributes

Attribute	Value
Batterie im Lieferumfang:	nein
Batterie Type:	2*AAA
Grösse:	143*57*44
Produktname:	MiBoxer Fernbedienung 2.4GHz
Weight:	0,097 Kg
Warranty:	60.00 Months

Additional Images

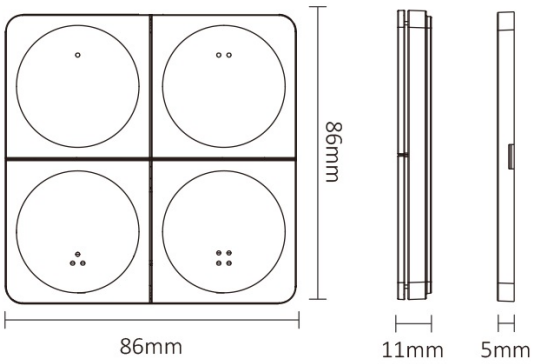

Errors and technical changes that serve the interests of progress or development of the product, are reserved.

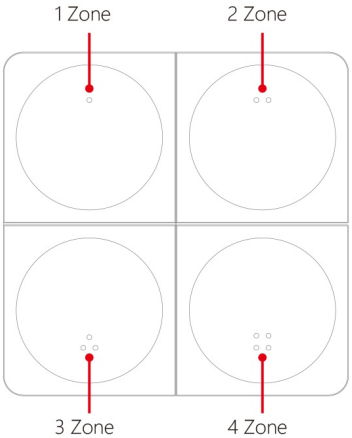

ON/ OFF/ Brightness

Errors and technical changes that serve the interests of progress or development of the product, are reserved.

Accessories

Part No.	Name
232028	Synergy 21 LED Kabel 2-adrig, 2*1,0mm mit integriertem Stahlseil Konfektionierung

Errors and technical changes that serve the interests of progress or development of the product, are reserved.

Allgemeiner Sicherheitshinweis für LED-Produkte

Wichtige Sicherheitshinweise für alle Produkte:

1. **Elektrische Gefahren:**
   - Alle Produkte dürfen nur von qualifiziertem Fachpersonal installiert und gewartet werden. Vor Installation oder Wartung immer den Strom abschalten, um elektrische Schläge zu vermeiden.
   - Verwenden Sie die Produkte nur mit der angegebenen Spannung und Leistung. Überlastung oder falsche Installation kann zu Beschädigungen oder elektrischen Gefahren führen.

1. **Überhitzung und Kühlung:**
   - Achten Sie auf ausreichende Belüftung, um eine Überhitzung zu verhindern. Vermeiden Sie den Betrieb in geschlossenen, schlecht belüfteten Bereichen. Überhitzung kann zu einer Verkürzung der Lebensdauer oder Brandgefahr führen.
   - Insbesondere bei **LED-Streifen** und **Hallenstrahlern** sorgen Sie für eine ausreichende Kühlung und Montage gemäß der Spezifikation.

1. **Feuchtigkeitsschutz:**
   - Achten Sie darauf, dass Produkte, die nicht für den Außenbereich geeignet sind (z. B. IP20 oder niedriger), nicht in feuchten oder nassen Umgebungen verwendet werden.
   - Produkte mit höherem **IP-Schutz (IP65, IP67, etc.)** sind für den Außenbereich und feuchte Umgebungen geeignet, aber auch hier ist auf die richtige Installation zu achten.

1. **Mechanische Gefahren:**
   - Beim Umgang mit Produkten wie **LED-Streifen** und **Aluprofilen** ist Vorsicht geboten. Vermeiden Sie mechanische Schäden durch unsachgemäße Handhabung oder Montage.
   - Achten Sie auf scharfe Kanten bei Produkten wie **LED-Streifen** und **Retrofit-Lampen**, die beim Montieren oder Bearbeiten Verletzungsgefahr verursachen können.

1. **Blendgefahr:**
   - Vermeiden Sie direkten Blick in das Licht, um Blendung zu verhindern. Stellen Sie sicher, dass **LED-Lampen**, **LED-Panels** und **Strahler** sicher installiert sind, sodass die Lichtquelle nicht direkt sichtbar ist.

1. **Verwendung von Fassungen und Verbindungen:**
   - Verwenden Sie nur geeignete **Fassungen** (z. B. E27, E14, G9) und stellen Sie sicher, dass**LED-Retrofit-Lampen** nur in den dafür vorgesehenen Fassungen installiert werden.
   - Bei **LED-Streifen** und **Hallenstrahlern** achten Sie darauf, dass die Verkabelung korrekt ausgeführt wird und keine Kurzschlüsse entstehen.

Errors and technical changes that serve the interests of progress or development of the product, are reserved.

1. **Wartung und Reparaturen:**
    - Reparaturen und Modifikationen sollten nur von qualifiziertem Fachpersonal durchgeführt werden. Verwenden Sie keine beschädigten oder defekten Produkte, und tauschen Sie defekte Komponenten ausschließlich mit kompatiblen Ersatzteilen aus.
    - **LED-Produkte** dürfen nicht zerlegt oder ohne Fachkenntnis repariert werden.

1. **Lagerung und Transport:**
    - Lagern Sie Produkte an einem trockenen, sicheren Ort und vermeiden Sie physische Schäden. Transportieren Sie empfindliche Produkte wie **LED-Panels** und **Strahler** vorsichtig, um Brüche oder Kratzer zu verhindern.

1. **Sicherheitshinweise befolgen:**
    - Befolgen Sie stets alle mitgelieferten Anleitungen und Sicherheitshinweise, um eine sichere Nutzung und Installation zu gewährleisten.

Zusätzliche Hinweise je nach Produkttyp (für spezifische Produkte):

- **LED-Streifen:** Achten Sie darauf, dass diese korrekt verkürzt oder verlängert werden, ohne dass die Stromversorgung überlastet wird. Nutzen Sie nur die vorgesehenen Schnittmarken.
- **Hallenstrahler und Außenleuchten:** Stellen Sie sicher, dass die Montagehöhe und der Installationsort für die Beleuchtung optimal gewählt sind, um blendfreie und effiziente Beleuchtung zu gewährleisten.
- **Aluprofile:** Diese sollten so installiert werden, dass die Wärmeabführung der LED-Streifen nicht blockiert wird.
- **Retrofit-Lampen:** Verwenden Sie diese nur mit kompatiblen Fassungen und stellen Sie sicher, dass die Lampen ordnungsgemäß und sicher montiert sind.

Haftungsausschluss:

Die hier genannten Sicherheitshinweise gelten für die Installation und den Betrieb der Produkte. Für alle Fragen zur Montage, Wartung oder Sicherheit ist der Betreiber verantwortlich. Der Hersteller übernimmt keine Haftung für Schäden, die durch unsachgemäße Nutzung, Installation oder Wartung entstehen.

Errors and technical changes that serve the interests of progress or development of the product, are reserved.