MiBOXER® | Mi·Light Subordinate New Brand

Konstantspannungs-DMX512- und RDM-Decoder

Modell-Nr.: D3-T/ D4-T/ D5-T

Merkmale

1. Entspricht dem DMX512-Standardprotokoll.

2. Digitalanzeige, DMX-Startadresse per Knopfdruck einstellen.

3. Unterstützt die RDM-Funktion.

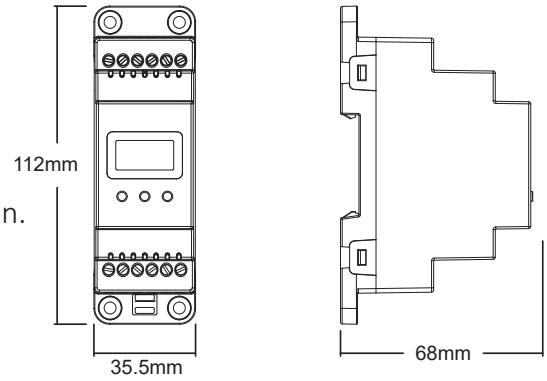

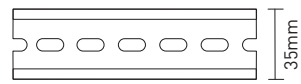

DIN-Schienenmontagegröße:
TS-35/7,5 oder TS-35/15

(Separat erhältlich)

Parameter

Modell-Nr.	D3-T	D4-T	D5-T
Eingangsspannung	DC12~48V		
Ausgang (A/Kanal))	6A	6A	6A
Gesamtleistung(max)	18A	20A	
Eingangssignal	DMX512, RDM		
Verbindung	Gemeinsame Anode		
Arbeitstemp.	-10~40°C		

Funktionseinstellungen

1. Beschreibung des Status der Digitalanzeige

Selbsthemmend: Schaltet in den Sperrzustand, wenn 30 Sekunden lang keine Bedienung erfolgt; Digitalanzeige mit schwacher Beleuchtung oder ausgeschaltet.

Entsperren: Durch langes Drücken der M-Taste für 2 Sekunden wird die Digitalanzeige auf helles Licht umgeschaltet und der Selbstverriegelungsmodus beendet.

Adresse immer EIN: DMX-Signal gültig.

Adressflackern: DMX-Signal ungültig.

Err: Kurzschluss-/Überstromschutz; automatische Wiederherstellung nach 10 Sekunden.

2. DMX-Anfangsadresseneinstellung

Im entsperrten Zustand, wenn die Digitalanzeige beispielsweise 001-512 anzeigt  , Durch kurzes Drücken der ▲- oder ▼-Taste können Sie die DMX-Anfangsadresse ändern; durch langes Drücken können Sie sie schnell ändern.

Beispiel: Setzen Sie die Anfangsadresse auf 100.

D3-T	D4-T	D5-T
Adresse 3 belegen 100-102	Belegen Sie die Adresse 4 100-103	Adresse 5 belegen 100-104

3. Systemparameter-Einstellungsanleitung

Im entsperrten Zustand: Die M-Taste 3 Sekunden lang gedrückt halten, um auf der Digitalanzeige  „oder“  anzuzeigen . Rufen Sie anschließend die Systemparametereinstellungen auf. Drücken Sie nun kurz die M-Taste, um nacheinander zwischen vier verschiedenen Parametereinstellungen zu wechseln.

Parameter 1: PWM-Frequenzeinstellung (anzeigen  oder ), kurzes Drücken der ▲-Taste oder der ▼-Taste zum Umschalten.

 Auf PWM-Hochfrequenzausgang, 2000 Hz, eingestellt. (Werkseinstellung)

 Auf PWM-Niederfrequenzausgang, 500 Hz, eingestellt.

Parameter 2: Dimmkurveneinstellung (anzeigen  oder ), kurzes Drücken der ▲-Taste oder der ▼-Taste zum Umschalten.

 Die Dimmkurve entspricht einer logarithmischen Dimmung. (Werkseinstellung)

 Die Dimmkurve entspricht einer linearen Dimmung.

Parameter 3: Einstellung der Dimmglätte (anzeigen  oder  aus), kurzes Drücken der ▲-Taste oder der ▼-Taste zum Umschalten.

 Stufenloses Dimmen. (Werkseinstellung)

 Standarddimmen.

Parameter 4: Digitalanzeige der Einstellung (anzeigen  oder ), kurzes Drücken der ▲-Taste oder der ▼-Taste zum Umschalten.

 Im Selbstverriegelungsmodus ist die Digitalanzeige dauerhaft eingeschaltet (gedämpfte Anzeige). (Werkseinstellung)

 Im Selbstverriegelungsmodus ist die Digitalanzeige ausgeschaltet.

Systemmodus verlassen: Zum Verlassen die M-Taste 1 Sekunde lang gedrückt halten. Alternativ beendet sich das System automatisch, wenn 8 Sekunden lang keine Bedienung erfolgt.

4. Werkseinstellungen wiederherstellen.

Im Entsperrmodus die M-Taste 10 Sekunden lang gedrückt halten, bis die Digitalanzeige Folgendes anzeigt:



Anschlussplan

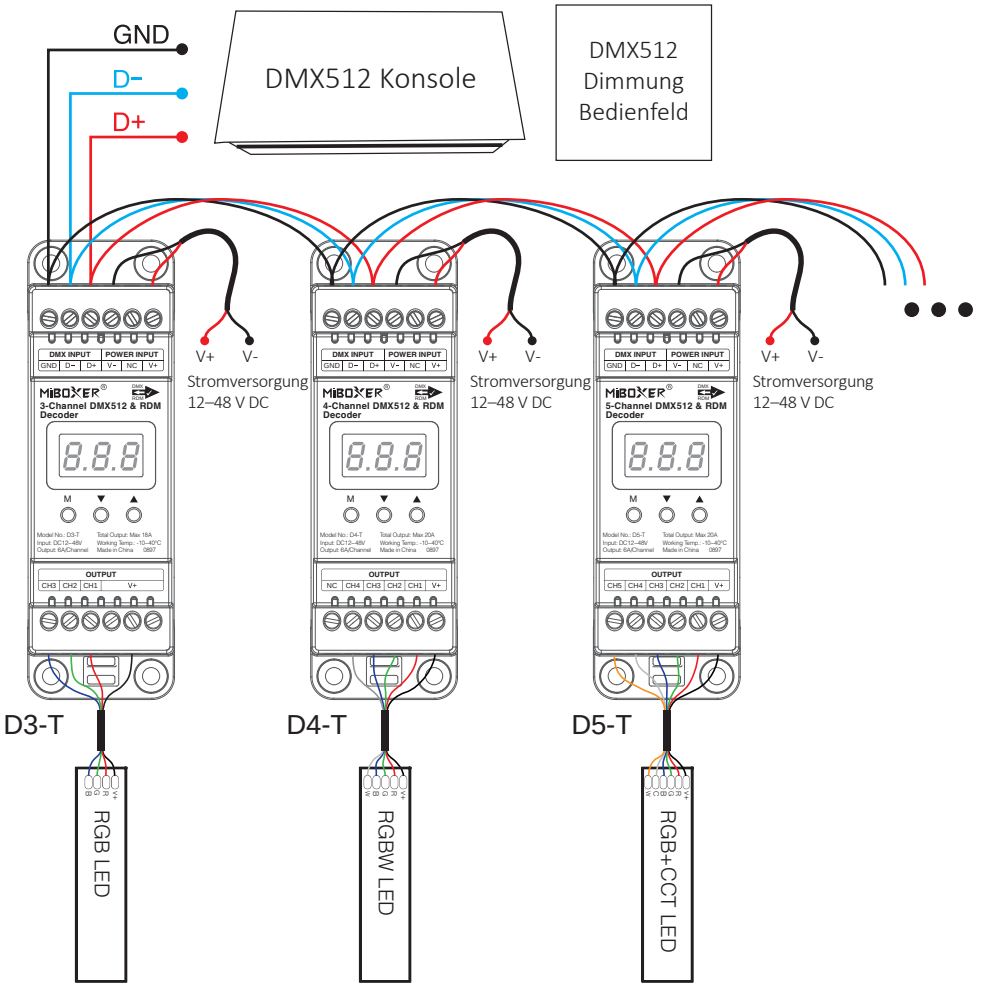

Aufmerksamkeit:

1. Bei Decodern mit mehr als 32 Stück oder bei Verwendung eines sehr langen Signalkabels ist ein DMX-Signalverstärker erforderlich. Die Signalverstärkung darf 5-fach nicht überschreiten.

2. Falls es aufgrund des langen Signalkabels oder einer minderwertigen Schaltung zu Überschwingen kommt, schließen Sie bitte an jedes Ende des DMX-Signalkabels einen 0,25-Ω-Widerstand (90–120 Ω) an.

Aufmerksamkeit

1. Dieses Produkt sollte von Fachleuten geprüft und installiert werden.

2. Bitte prüfen Sie, ob die Ausgangsspannung des Netzteils dem Spannungsbereich des Produkts entspricht.

3. Das Produkt ist nicht wasserdicht. Installieren Sie es bei Außeninstallation in einem wasserdichten Gehäuse.

4. Stellen Sie vor dem Einschalten sicher, dass alle Kabel korrekt angeschlossen sind, um Schäden am Gerät zu vermeiden.

5. Im Fehlerfall dürfen Laien keine Reparaturen ohne Genehmigung durchführen, da sonst das Gerät beschädigt werden kann.



Made in China